摆闸

用户手册

法律声明

关于本文档

- 本文档仅作为相关产品的指导说明，可能与实际产品存在差异，请以实物为准。
- 因产品版本升级或其他需要，杭州海康威视数字技术股份有限公司或其关联公司（以下简称“海康威视”）可能对本文档进行更新，如您需要最新版文档，请您登录海康威视官网查阅（***www.hikvision.com***）。除非另有约定，海康威视不对本文档提供任何明示或默示的声明或保证。
- 海康威视建议您在专业人员的指导下使用本文档。

关于本产品

- 本文档描述的产品仅供中国大陆地区销售和使用。本产品只能在购买地所在国家或地区享受售后服务及维保方案。
- 如果您选择的产品属于视频产品，请您扫描以下二维码，获取并仔细阅读《规范使用视频产品的倡议》。

知识产权声明

- 海康威视对本文档中所描述产品包含的技术享有相关的著作权和/或专利权，其中可能包括从第三方处获得的许可。
- 本文档的任何部分，包括文字、图片、图形等的著作权均归属于海康威视。未经书面许可，任何单位或个人不得以任何方式摘录、复制、翻译、修改本文档的全部或部分。
- HIKVISION、海康威视等为海康威视的注册商标。
- 本文档涉及的其他商标由其所有人各自拥有。

责任声明

- 在法律允许的最大范围内，本文档以及所描述的产品（包含其硬件、软件、固件等）均“按照现状”提供，可能存在瑕疵或错误。海康威视不提供任何形式的明示或默示保证，包括但不限于适销性、质量满意度、适合特定目的等保证；亦不对使用本文档或使用海康威视

产品导致的任何特殊、附带、偶然或间接的损害进行赔偿，包括但不限于商业利润损失、系统故障、数据或文档丢失产生的损失。

- 您知悉互联网的开放性特点，您将产品接入互联网可能存在网络攻击、黑客攻击、病毒感染等风险，海康威视不对因此造成的产品工作异常、信息泄露等问题承担责任，但海康威视将及时为您提供产品相关技术支持。
- 使用本产品时，请您严格遵循适用的法律法规，避免侵犯第三方权利，包括但不限于知识产权、数据权利或其他隐私权。您亦不得将本产品用于大规模杀伤性武器、生化武器、核爆炸或任何不安全的核能利用或侵犯人权的用途。
- 如本文档内容与适用的法律相冲突，则以法律规定为准。

数据保护声明

- 海康威视在产品开发过程中，已采取适当的措施和必要的保障，通过产品功能设计有效地实施数据保护原则。例如，若您使用具备人脸识别功能的设备，生物识别数据将经加密处理，存储于您的设备；若您使用指纹设备，您的设备仅存储指纹模板，而非指纹图像，指纹模板无法被还原至指纹图像。
- 您作为数据的控制者/处理者，在使用产品的过程中，可能处理个人数据，包括收集、存储、使用、加工、公开、删除等。我们建议您关注并遵循所适用的个人数据保护相关的法律法规，包括但不限于，对个人数据采取保护措施，例如，对设备进行合理的权限管理、加强设备应用场景的物理安全、定期进行安全评估等。

© 杭州海康威视数字技术股份有限公司。保留一切权利。

符号约定

对于文档中出现的符号，说明如下所示。

符号	说明
说明	说明类文字，表示对正文的补充和解释。
注意	注意类文字，表示提醒用户一些重要的操作或者防范潜在的伤害和财产损失危险。如果不加避免，有可能造成伤害事故、设备损坏或业务中断。
危险	危险类文字，表示有高度潜在风险，如果不加避免，有可能造成人员伤亡的重大危险。

安全注意事项

警告

- 本产品必须可靠接地。
- 本产品不需要更换电源，如有特殊情况，请使用正规厂家提供的电源模块。
- 在接线、拆装等操作时请一定要将电源断开，切勿带电操作。
- 如果维修时必须打开盖子或门，且同时需要上电，请注意：
  1. 维修时务必断开风扇的电源，以免维修人员无意间接触造成机械伤害。
  2. 维修人员请勿接触裸露的高压带电部件。
  3. 维修后务必保证空开接线顺序是正确的。
- 每月进行一次漏电保护检查：将空开上的橙色按钮按下，空开会跳至断电状态，再将空开上电即可。
- 如果设备工作不正常，请联系购买设备的商店或最近的服务中心，不要以任何方式拆卸或修改设备。(对未经认可的修改或维修导致的问题，本公司不承担任何责任)。
- 控制器重启时，请退出通道。
- 设备不支持连接 PoE 交换机，若连接 PoE 交换机，可能导致板子烧毁。

注意

- 人行通道产品的主要成分之一是不锈钢，不锈钢具有良好的不锈性（抵抗大气氧化的能力）和耐蚀性（在含酸、碱、盐的介质中耐腐蚀的能力），但其抗腐蚀能力会随其自身化学成分、使用环境等因素而改变。为了保持不锈钢的美观，延长使用寿命，需要对其定期进行保养维护。维护注意事项如下：
  1. 不同使用环境下需要选用不同规格的不锈钢，一般环境下可以选用 304 不锈钢，海边、化工厂等环境下建议选用 316 不锈钢。
  2. 保持产品表面清洁和干燥。
  3. 当产品表面出现污物时，可以用无纺布和酒精进行清洁。
  4. 当产品表面出现锈斑时，可以使用百洁布（切记不可用钢丝清洁球）在锈斑处顺着纹路来回擦拭直至清除，然后用无纺布和不锈钢保养剂整体擦拭一遍。
  5. 需要定期用无纺布和不锈钢保养剂对闸机整体擦拭进行保养维护。一般情况下建议一个月一次；若环境比较恶劣（如海边、化工厂等）建议一周一次。
- 具体除锈方式，可扫描二维码进行查看。

- 请不要使物体摔落到设备上或大力振动设备，使设备远离存在磁场干扰的地点。避免将设备安装到表面振动或容易受到冲击的地方（忽视此项可能会损坏设备）。
- 请不要在高温、低温或者高湿度的环境下使用设备，具体温、湿度要求参考设备的参数表。
- 请勿在潮湿环境下操作。
- 请勿在易爆环境中操作。
- 避免接触裸露电路。产品加电时，请勿接触裸露的接点和部件。
- 禁止使用腐蚀性的液体（如消毒液、酒精等）擦拭或喷涂设备（忽略此项可能会导致设备器件损坏或功能异常）。
- 如有大人牵引儿童过人员通道的场景，通行时大人需走在前方，牵引儿童通过，避免因为儿童身高较低，导致人员通道上部红外感应不及时而引发危险，并建议在通道入口处增加引导标语提示。
- 根据实际场景需求，建议在人员通道机身或门翼等显眼位置设立警示或者引导标语 :“减速慢行、有序通过”、“减速慢过、请勿跟车”等。

目 录

第 1 章 产品简介 1
第 2 章 指示灯介绍 2
第 3 章 布线说明 3
第 4 章 安装人员通道 5
第 5 章 接线 7
5.1 部件介绍 7
5.2 系统进线 8
5.2.1 系统进线 8
5.2.2 连接保护地线 8
5.3 串口说明 10
5.4 接线说明 11
5.5 端子介绍 11
5.5.1 部件接线示意 11
5.5.2 主通道控制器端子介绍 12
5.5.3 从通道控制器端子介绍 13
5.5.4 权限控制器接口介绍（选配） 14
5.5.5 读卡器板接口介绍（选配） 16
5.5.6 RS-485 接线 17
5.5.7 RS-232 接线 18
5.5.8 消防接线 19
5.5.9 开门按钮接线 20
第 6 章 硬件测试 21
6.1 按键配置 21
6.2 正常/学习模式设定 24
6.2.1 通过按键配置学习模式 24

6.2.2 拨码设置学习模式 24
6.3 硬件初始化 26
第 7 章 激活 27
7.1 通过网页端激活设备 27
7.2 通过手机网页端激活设备 28
7.3 通过 SADP 软件激活设备 29
7.4 通过 iVMS-4200 客户端软件激活设备 30
第 8 章 快速设置 31
8.1 激活 31
8.2 配置安全问题 31
8.3 配置网络 32
第 9 章 设备本地操作 33
9.1 设备主界面说明 33
9.2 通道管理 34
9.2.1 添加通道 34
9.2.2 通道管理 35
9.2.3 门开启/关闭 35
9.2.4 通道组控制 36
9.2.5 通道预览 36
9.3 通讯设置 37
9.3.1 网络设置 37
9.4 时间设置 38
9.5 按键自定义设置 39
9.6 系统维护 39
9.7 查看用户手册二维码 39
第 10 章 网页端操作说明 40

10.1 登录 40
10.2 网页端快速配置 40
10.2.1 时间配置 40
10.3 人员管理 41
10.3.1 添加人员 41
10.3.2 导入非授权名单 42
10.3.3 导入导出人员数据 42
10.4 人员通道管理 43
10.4.1 概览 43
10.4.2 事件查询 44
10.4.3 参数配置 45
10.5 维护和安全 58
10.5.1 查看设备基本信息 58
10.5.2 通过网页端配置设备时间 59
10.5.3 通过网页端修改管理员密码 60
10.5.4 查看在线用户 61
10.5.5 查看布防 61
10.5.6 网络配置 61
10.5.7 设置音频参数 65
10.5.8 通过网页端配置韦根参数 65
10.5.9 串口配置 66
10.5.10 设置自定义语音 67
10.5.11 重启设备 69
10.5.12 设备升级 69
10.5.13 恢复设置 70
10.5.14 通过网页端导出设备参数 70

10.5.15 通过网页端导入设备参数 70
10.5.16 设备调试 71
10.5.17 器件状态 74
10.5.18 查看日志 75
10.5.19 证书管理 76
第 11 章 通过手机网页配置设备 78
11.1 登录 78
11.2 首页 78
11.3 配置 79
11.3.1 通道基础参数配置 79
11.3.2 人员管理 80
11.3.3 设备管理 82
11.3.4 查看设备基本信息 84
11.3.5 配置设备时间 84
11.3.6 用户管理 86
11.3.7 网络 86
11.3.8 事件查询 89
11.3.9 音频设置 89
11.3.10 门禁配置 89
11.3.11 人员通道参数配置 95
11.3.12 系统升级和维护 97
11.3.13 日志导出 98
11.3.14 设备调试 98
11.3.15 查看帮助手册 99
11.3.16 查看开源声明 99
11.3.17 退出手机网页端登录 100

第 12 章 平台配置 101
附录 A. 拨码 102
A.1 拨码说明 102
附录 B. 事件及报警类型 103
附录 C. 按键配置号对应参数说明 104
附录 D. 人员通道运行错误码提示说明 111

第 1 章 产品简介

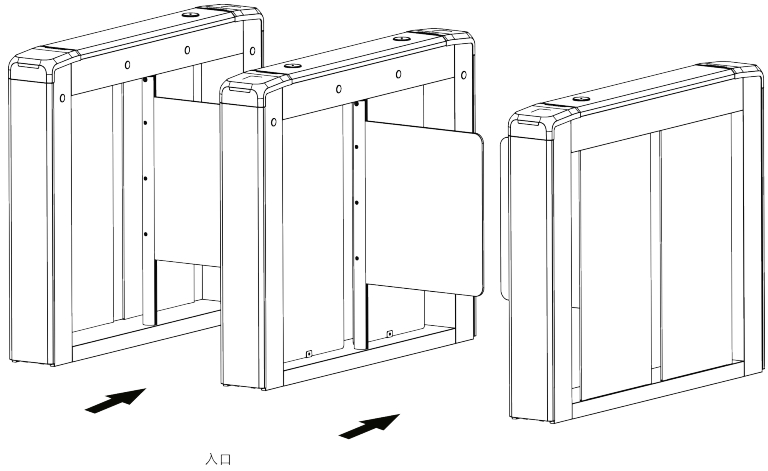

图 1-1 外观

- 支持进出方向和通行状态（受控、感应、常开、常闭、无障碍）的灵活配置
- 设备具备防夹功能，门翼在关门过程中遇阻时会暂停，保障安全通行
- 设备具备防冲撞功能，在没有接收到开门信号时，闸门自动锁死
- 支持自检测、自诊断、自动报警功能
- 当发生非法闯入，反向闯入，尾随，翻越等异常事件时，设备支持声、光报警功能
- 支持 LED 通行方向指示，显示通行状态
- 支持断电通行，断电时闸门处于自由状态。若选配了超级电容，可支持断电自动打开，人员自由通行
- 支持消防报警后通行，消防信号触发后，闸门将自动开启，供人员紧急疏散
- 支持自动复位功能，可设定人员通行时间。开门后，在规定的时间内未通行时，系统将自动取消用户的本次通行的权限
- 设备指示灯亮度可调节
- 支持配置开关门速度
- 设备可联网运行（需选配权限板），支持远程控制管理功能，也可单机离线运行
- 支持身份验证，经授权人员才可通过（需选配权限板）
- 支持按计划模板开关闸门（需选配权限板）
- 设备支持语音播报功能

第 2 章 指示灯介绍

通行指示灯

表 2-1 灯效说明

指示灯	状态
绿灯常亮	受控
绿灯闪烁	感应/常开/无障碍
双向红灯闪烁	常闭/翻越/尾随/反向闯入/误闯/滞留
双向绿灯闪烁	消防触发
进向绿灯闪烁，出向红灯常亮	进向通行
进向红灯常亮，出向绿灯闪烁	出向通行
双向红灯闪烁 3 次	开门失败/认证失败

第 3 章 布线说明

安装和接线的前期准备工作。

- 如设备的使用场景包含幼儿园、小学场景，建议针对幼儿、低年级学生设计专用人员通道，降低幼儿、低年级学生使用通道的安全风险。
- 如有儿童单独通过人员通道的场景，建议选用儿童支架进行人脸组件安装，安装时选择俯角安装，或外接立式儿童支架进行人脸组件安装，立式儿童支架建议安装在通道前 0.5 米左右。
- 如有非机动车通过人员通道的场景，建议设计非机动车专用通道，过车通道建议为宽通道。
- 如有非机动车通过人员通道的场景，建议在非机动车通道前 0.5~1 米左右安装读卡机/人脸组件/开门按钮立柱，方便人员进行验证。

操作步骤

1. 以最靠边的通道中心为基准，划两条平 行线，其间距为 L1+170 mm 或 L2+170 mm（L1、L2 为主、从通道宽度）

说明

若设备靠墙安装，墙面与设备的距离至少为 20 mm。

2. 确定各机箱的安装孔位和出线孔并进行开槽和钻孔，每个机箱埋下 4 颗膨胀螺栓。

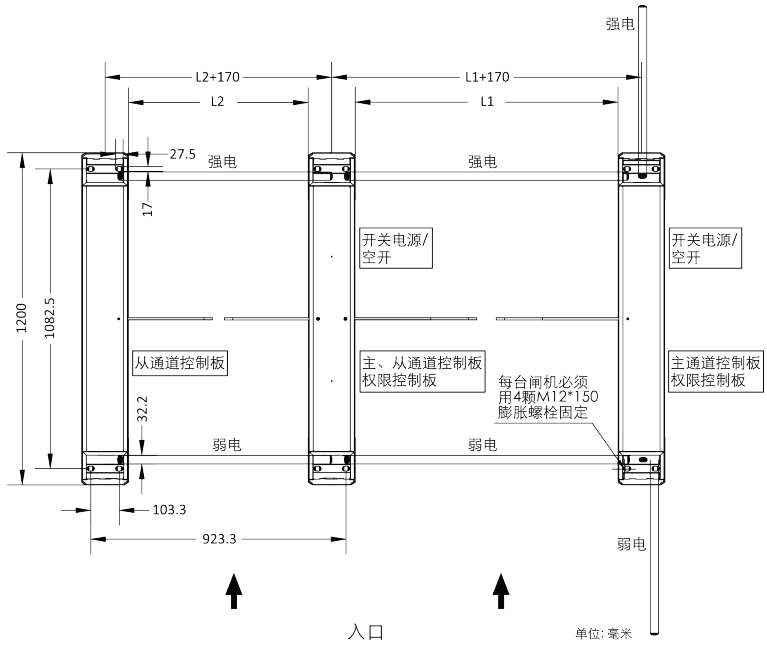

图 3-1 开孔图

3. 预留弱电线管、强电线管。

4. 预埋线。

说明

- 强电：交流电输入。
- 弱电：同步线和外设通讯线同步线长 5.5 m，不可延长和随意更换。 外设通讯线长度建议小于 10 m，建议预埋，以便后 期外设接线使用。
- 弱电线管或强电线（交流电线）管， 内径均应大于 30 mm。若左侧通道需要 安装大功率身份验证设备，则需要加宽此 管道。
- 若没有预埋强电线（交流电线），需要布强电（交流电）线槽。强电线（交流电线）与同步线需分管且不能走同一个侧桶，保证互不干扰。
- 若需要额外连接外接设备时，视实际情况增加同步线管径或另挖一个线槽。
- 设备外接强电线缆需为加强（双重）绝缘线。
- 连接网络时建议使用超五类或性能更好的网线。
- 钻孔前注意评估安装表面厚度，避免打穿。

第 4 章 安装人员通道

- 适宜安装在坚固、水平、不易燃的地面，如混凝土表面。
- 安装维护时，需要断电后进行操作，不可带电操作。
- 配件包放置于设备整机包装内。
- 为防止不锈钢在施工过程中因脏污出现的生锈问题，建议在设备安装完成后再撕掉保护膜。割膜位置可能会有残胶，建议撕膜后使用 WD-40 保护液进行擦拭，避免 WD-40 接触塑料刷卡面板。
- 避免人行通道腔体浸泡在水中，特殊情况下，浸泡高度不得超过 700 mm。
- 设备需要打开侧面维护门才能安装，此面与墙面直线距离至少为 500 mm。

操作步骤

1. 准备安装设备的工具，清点配件，整理安装设备的地面。

2. 将闸机放置在预先埋好的膨胀螺栓上方，使用十字螺丝刀拧松顶盖下方 4 个螺钉，打开顶盖。

说明

若安装位置靠墙，则墙面与闸机的直线距离至少为 20 mm，方便打开闸机顶盖。

3. 拆掉刷卡面板的 4 个卡扣，向后滑动移除两侧刷卡面板。

4. 使用十字螺丝刀拆掉两侧各 2 个螺丝，移除侧面维护门。

5. 将配件（地脚压板）放置在膨胀螺栓上，压紧闸机边缘。

6. 用开口扳手拧紧膨胀螺栓的螺母，将侧面维护门安装回原来的位置。

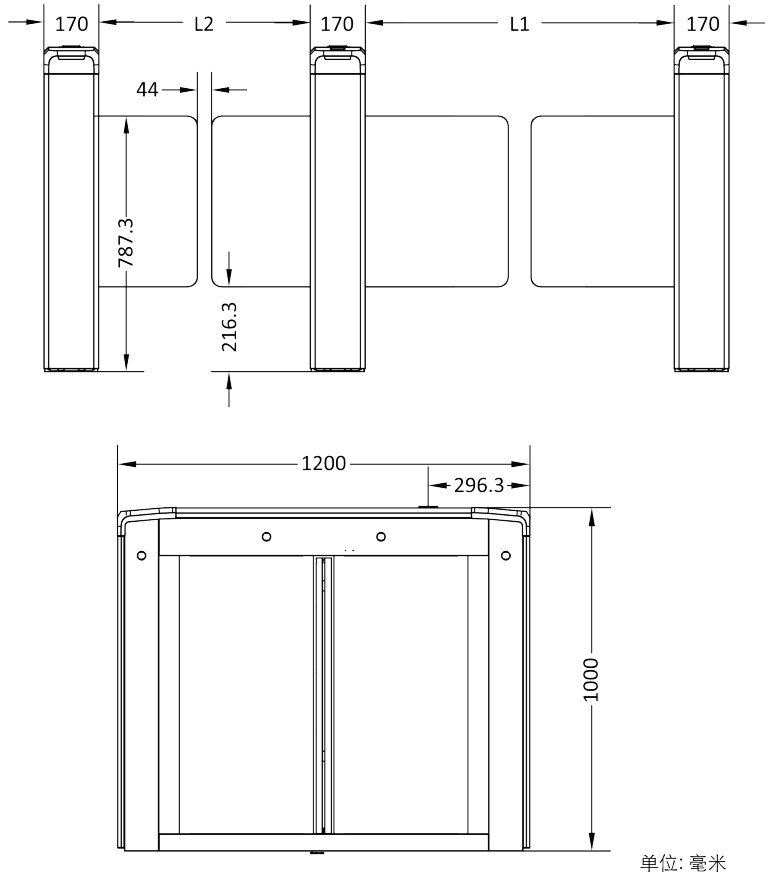

图 4-1 安装尺寸图

第 5 章 接线

说明

- 每次维护完成后，请将强弱电模块的防水盖盖上，加强防护。
- 维护和拆卸开关电源和空开等强电模块内部器件时，建议将整个强电模块取下，在闸机外进行维护。取下时，请先拔掉对外接口线缆，避免对外接口线缆连接时直接拆卸强电模块遮罩，对设备造成损坏。

5.1 部件介绍

设备出厂时，基本的电气连接线缆已经连接完毕，用户安装时只需要连接同步线和从通道控制器电源线，就可以实现通道之间的正常通讯、并接入市电为整个系统供电。市电输入范围为 AC 200 ~ 240 V， 50 ~ 60Hz。

设备具体电器部件位置如下图所示。

说明

图片为示意图，请以实际设备外观为准。

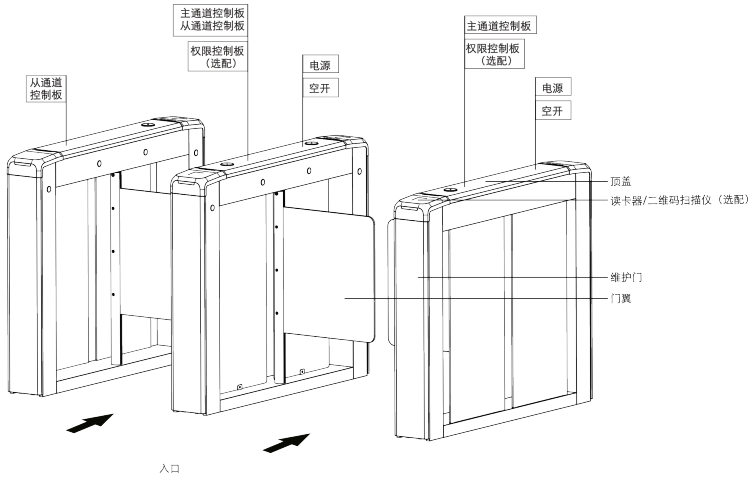

图 5-1 部件介绍

说明

重新安装后的超级电容需要在整机通电至少 3 分钟后，才能正常工作。

5.2 系统进线

5.2.1 系统进线

将市电接到电控柜里面的空气开关上，标识为 L、N、PE。空气开关上面为 L（火线）、N（零线），黄绿色的为 PE 端子，需要接地。

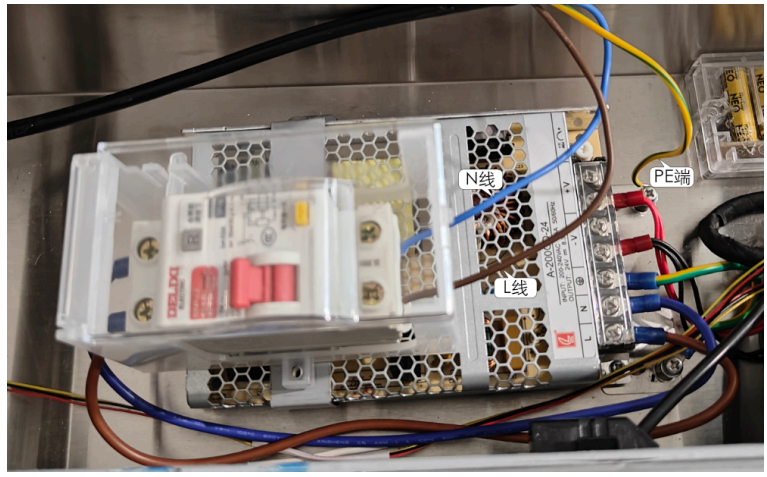

图 5-2 系统进线介绍

注意

PE 端必须接地，避免人员触碰设备时造成伤害。

说明

- 线缆（尤其是裸线线缆）剥开绝缘皮的长度不应超过 8 mm，建议在绝缘前方加上绝缘帽，严禁接线后有裸露端子或者线丝露出。
- 接线时，请勿将 L 线和 N 线接反，并请勿将输入输出端接反。
- 为防止人员受伤或设备损坏，测试时，等电位端子间接地电阻不能大于 2Ω。
- 建议与 UPS 配合使用。
- 接地线长度需要比强电线长，避免拖拽扯掉接地线缆后引起安全事故。

5.2.2 连接保护地线

通过电源插座接地

如果安装环境附近有电源插座，且插座内部接地脚已良好接地，可直接通过电源线的 PE（保护地）线进行接地。需注意，闸机使用的电源线必须是带保护接地线的三芯电缆。

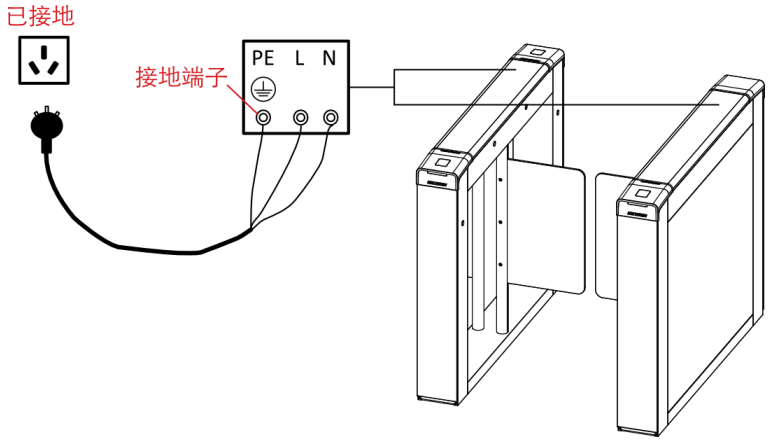

图 5-3 电源线接地法（以摆闸为例）

通过埋设接地体接地

如果安装环境附近有泥地且允许埋设接地体，可按以下步骤进行接地安装：

将长度不小于 0.5 米的角钢（或钢管）打入地下。

采用电焊将接地线的一端焊接到角钢（或钢管）上，并将焊接点做防腐处理（电镀或涂覆）。

将接地线另外一端接到闸机机箱内部带全圆保护接地标识的保护接地端子，拧紧固定螺钉。

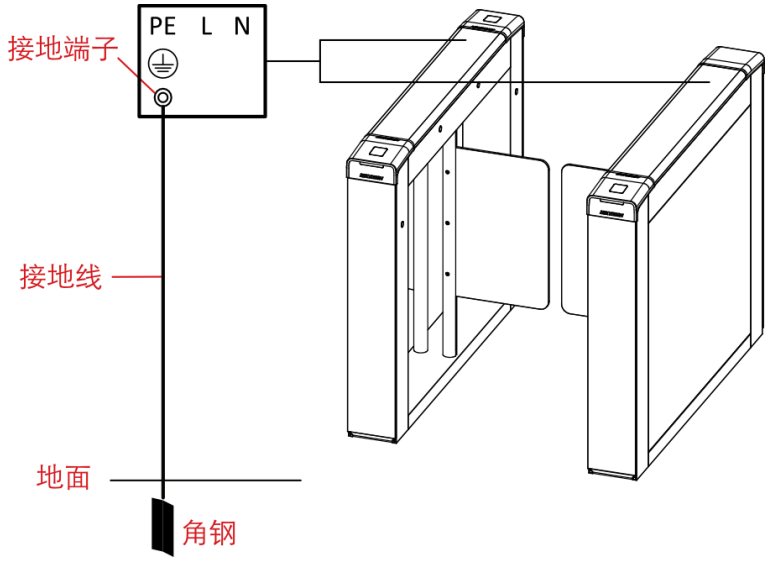

图 5-4 机房附近允许埋设接地体时接地安装简图 （以摆闸为例）

通过接地排接地

如果安装环境附近有接地排，将接地线的一端接到工程接地排的接线柱，另一端接到闸机机箱内部带全圆保护接地标识的保护接地端子，拧紧固定螺钉。

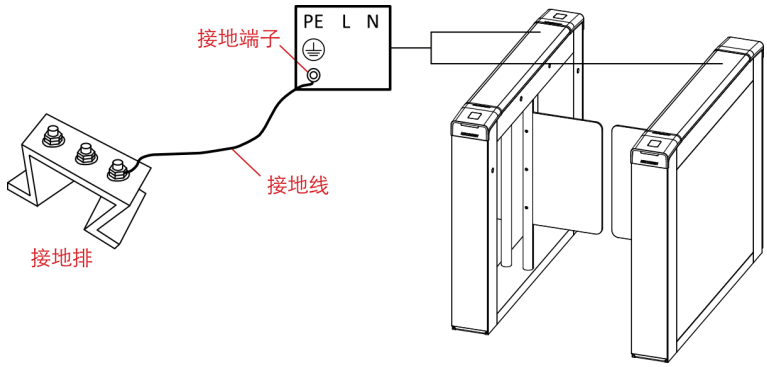

图 5-5 机房有接地排时接地安装简图 （以摆闸为例）

说明

- 以上接地方式，产品连接的接地装置应符合国家标准，接地电阻要求不大于 4Ω。
- 接地线和 PE 线需使用至少 18 AWG 的黄绿色接地线。

5.3 串口说明

若设备未安装读卡器、二维码等外接设备，可通过设备的预留串口进行接线。

通过下图查看串口所在位置。

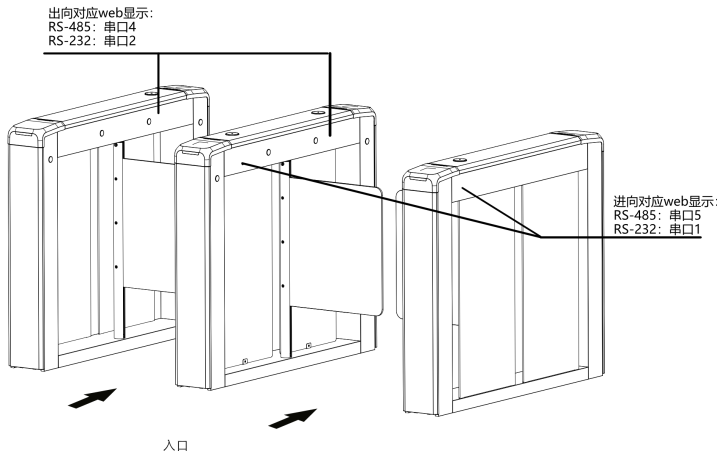

图 5-6 串口说明

5.4 接线说明

扫描二维码查看接线视频。

5.5 端子介绍

5.5.1 部件接线示意

通道板、权限控制器、选配板之间的接线如下图所示：

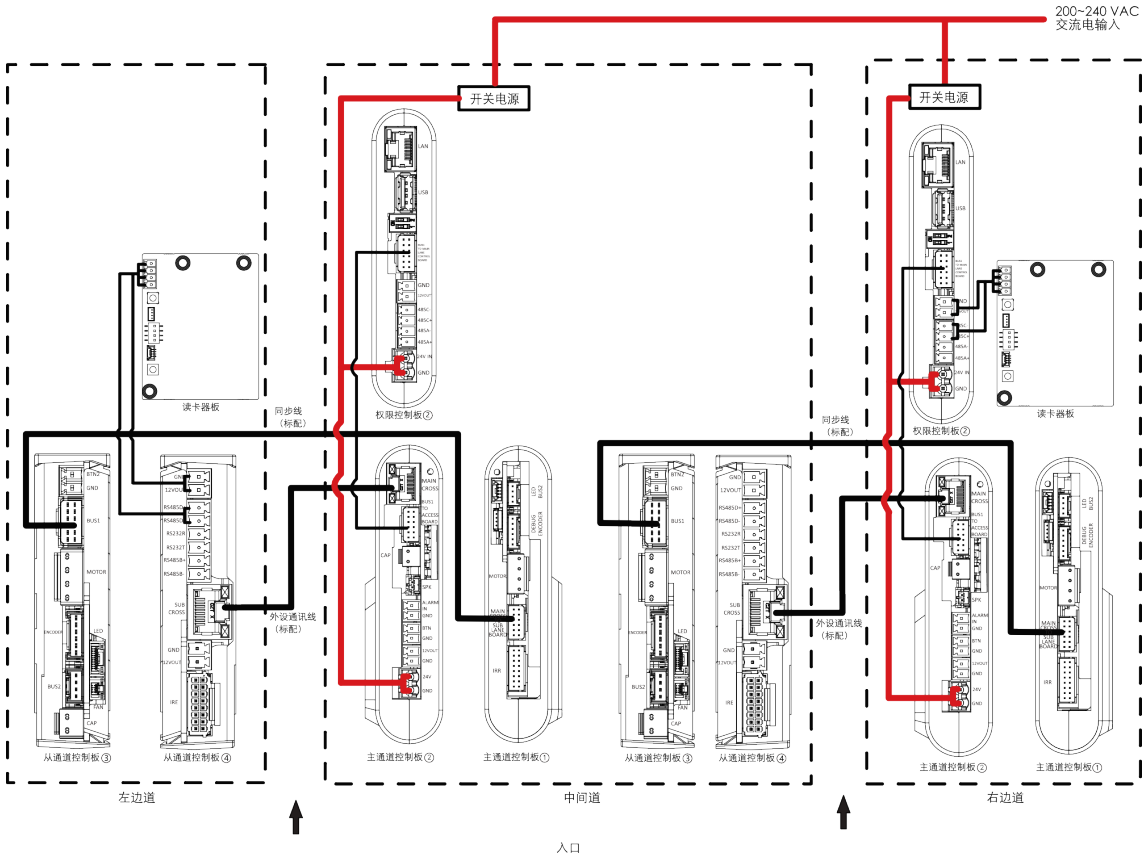

图 5-7 整体接线示意

说明

- 开关电源到主通道控制器的接线已接好，无需现场接线。市电接入开关电源的 14AWG 线缆需自备。
- 接线图示中①和②、③和④表示同一块板子中带有不同接口的两个侧面。
- 外部控制终端由主、从通道控制板上的 12 V 输出端口供电。
- 闸机出厂默认仅含同步线和外设通讯线，闸机安装前均要做好穿管预埋的工作。

5.5.2 主通道控制器端子介绍

主通道控制板如下图所示：

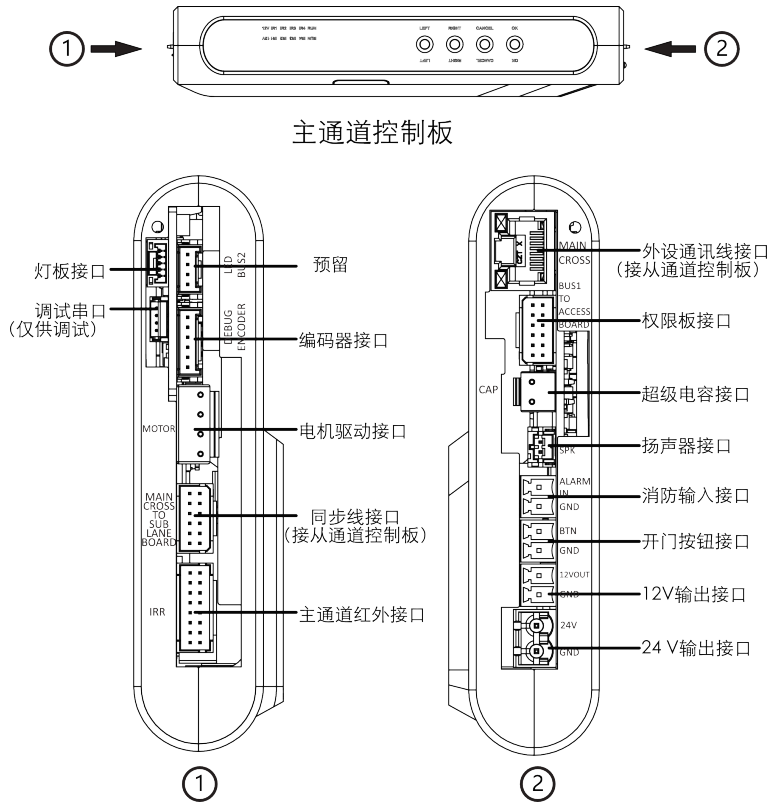

图 5-8 主通道控制板

5.5.3 从通道控制器端子介绍

从通道控制板如下图所示：

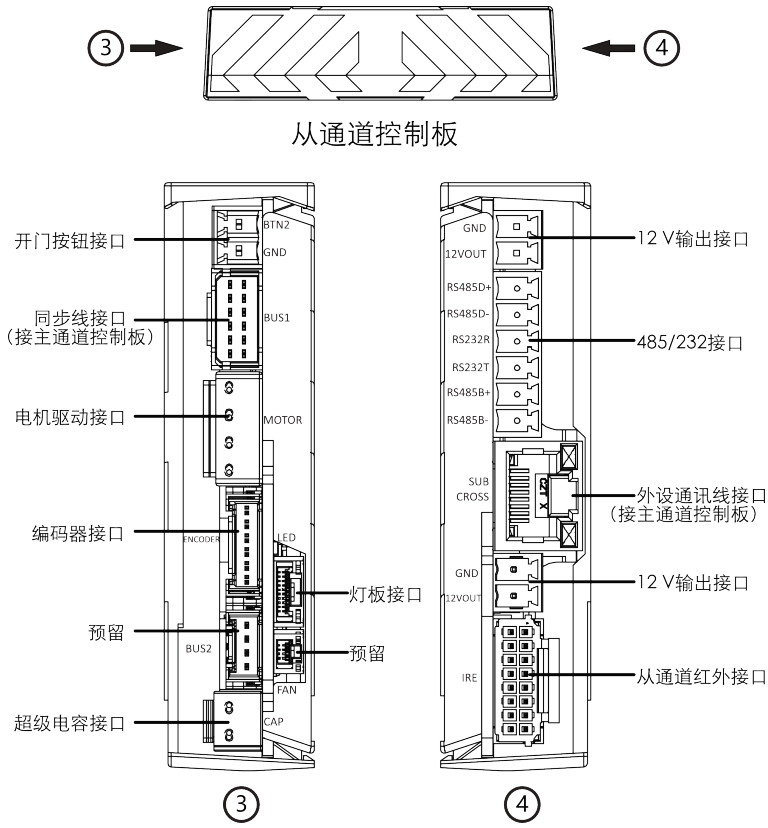

图 5-9 从通道控制板

5.5.4 权限控制器接口介绍（选配）

权限控制器主要用来权限认证，外接设备，并跟上层平台、通道控制器通讯。

权限控制器如下图所示：

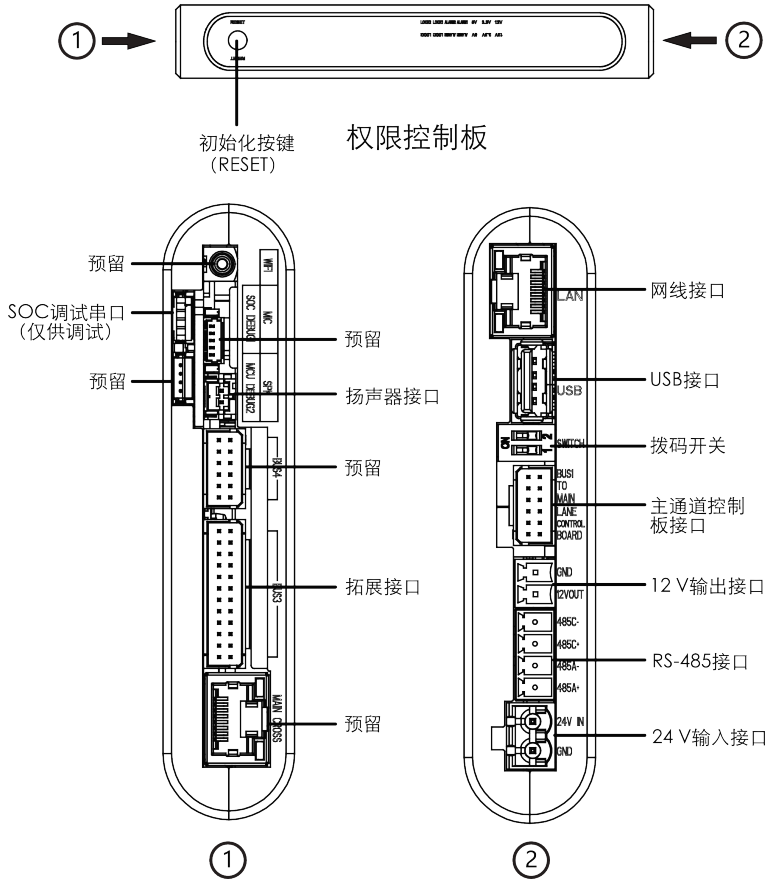

图 5-10 权限控制器端子介绍

说明

- RS-485A 对应 web 显示串口 5，默认接进向二维码扫描仪；RS485C 对应 web 显示串口 7，默认接进向读卡器。
- SOC 调试串口仅供维护、开发、调试使用。
- 长按初始化按键 5 秒，设备会进行恢复出厂设置。长按成功后 设备蜂鸣 3 秒，提示用户设备已成功开始恢复出厂设置。

权限控制器拓展接口（BUS3）可用于外接设备，接线示意如下：

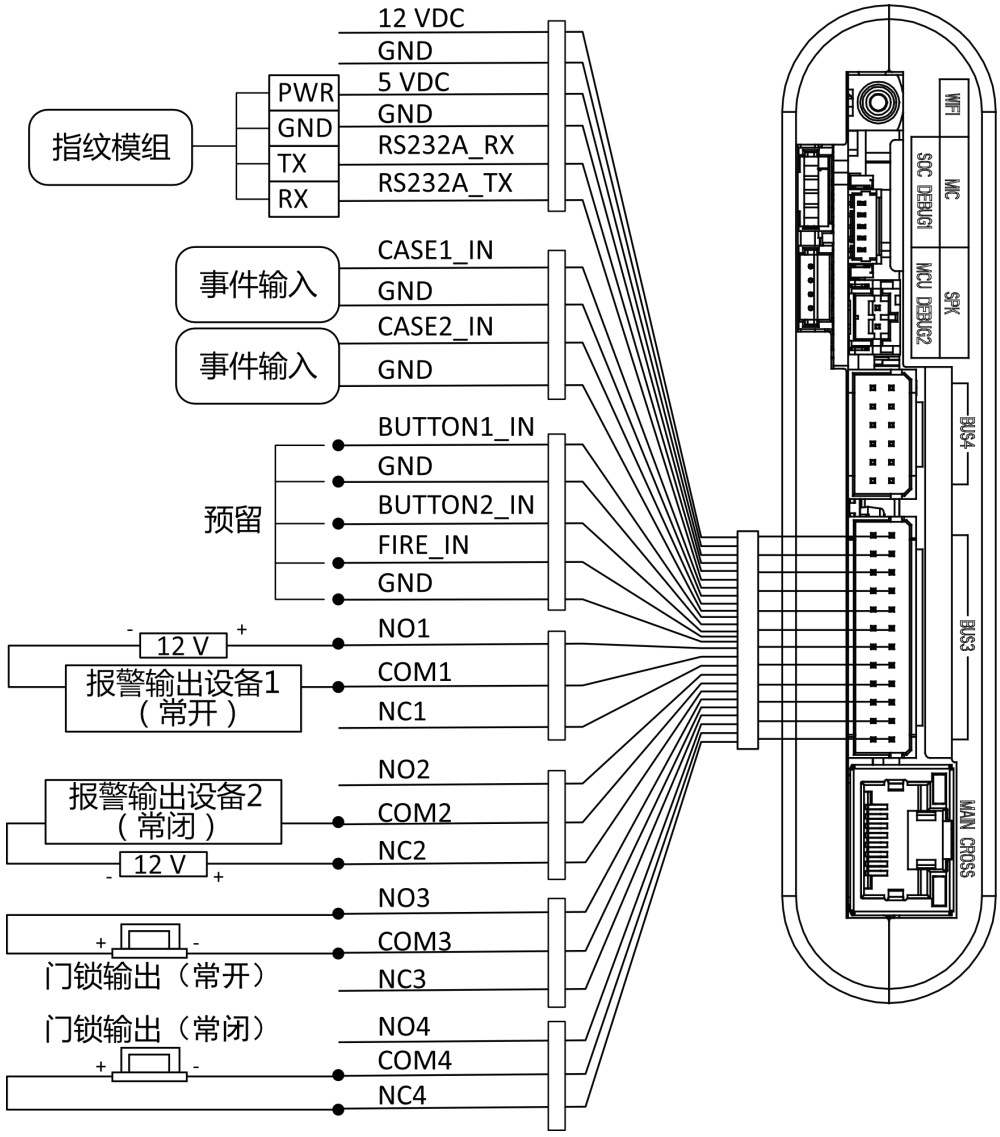

图 5-11 权限控制器拓展接口接线

5.5.5 读卡器板接口介绍（选配）

485 型号的读卡器板包括天线接口、拨码、调试串口和 RS-485 权限板接口。

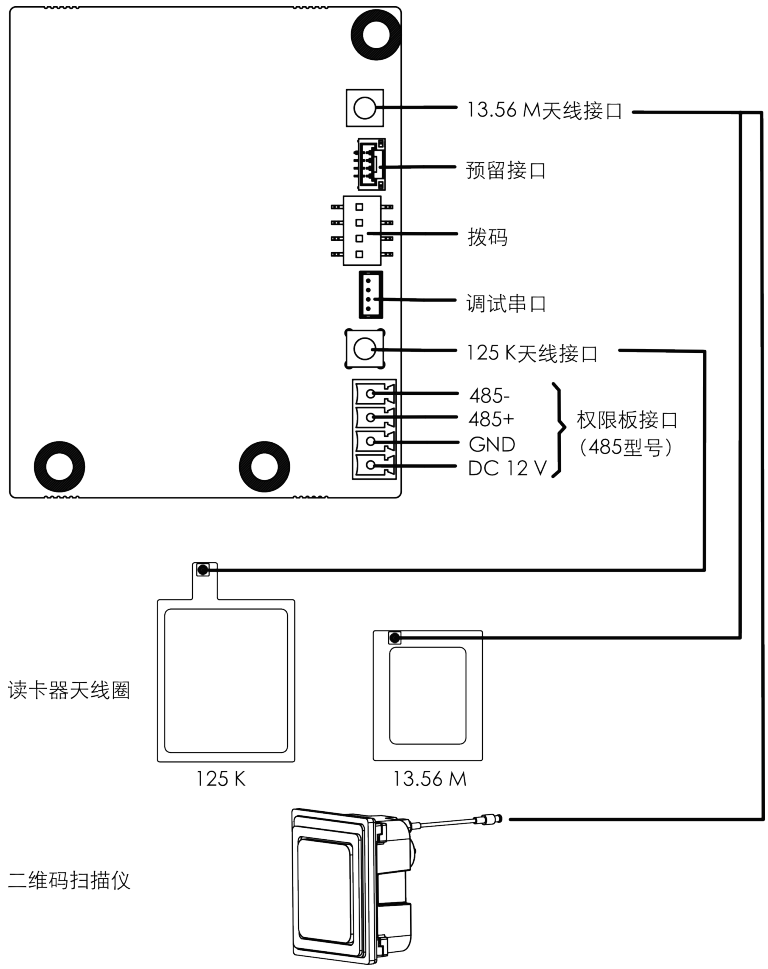

图 5-12 读卡器板接口说明

5.5.6 RS-485 接线

人行通道权限控制器共配有 4 个 RS-485 接口，可以接身份证读卡器、IC 读卡器、二维码扫描器、指纹读卡器、收卡器、字符屏、指纹头和人证设备 8 种外接设备。此处以 RS-485 读卡器的接法为例。

说明

- 具体有关字符屏的配置，详见用户手册中的远程配置章节。
- RS-485 接读卡器时，拨码默认为进 1，出 4。
- 有其他 RS-485 设备接入时，RS-485 ID 不能冲突。

4 个 RS-485 接口均可转换成 RS-232 接口使用。

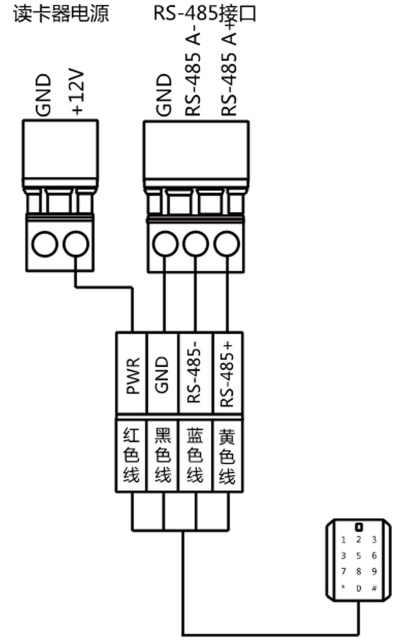

图 **5-13 RS-485** 读卡器连接

5.5.7 RS-232 接线

说明

- 人行通道权限控制器共配有 3 个 RS-232 接口（串口 4、串口 7 和串口 8），其中串口 7 和串口 8 可以接二维码扫描器、收卡器、和字符屏；串口 4 可以接二维码扫描器、收卡器、字符屏及人证设备。
- 具体有关字符屏的配置，详见用户手册中的远程配置章节。
- 此处以字符屏的接法为例。

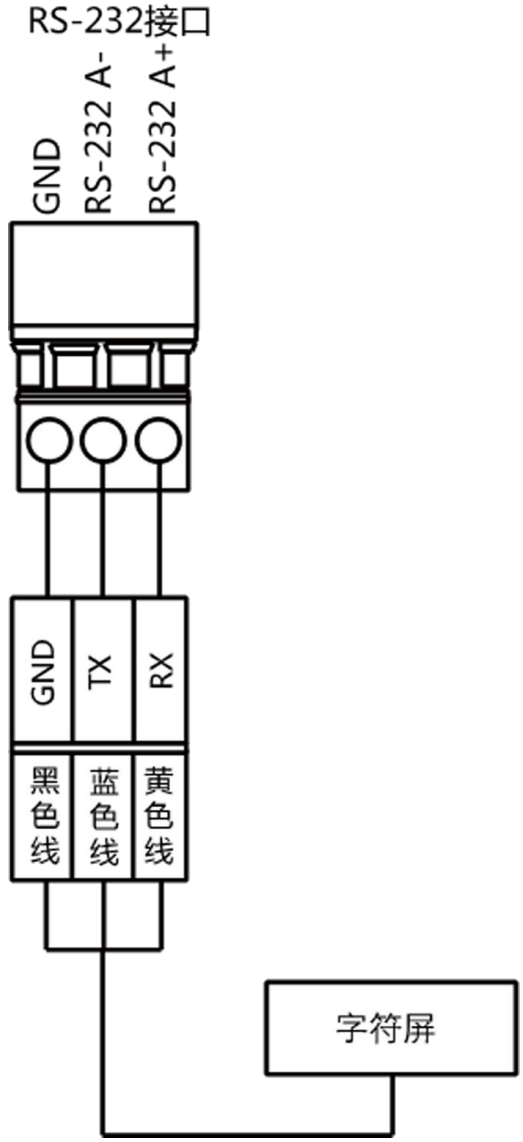

图 **5-14 RS-232** 字符屏连接

5.5.8 消防接线

在主用户板模块上，可通过消防输入接口进行接线。

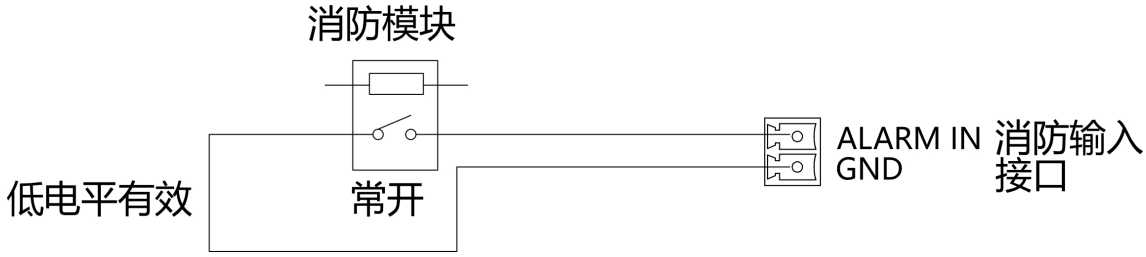

图 5-15 消防接线

5.5.9 开门按钮接线

主通道控制板和从通道控制板上各配有一个开门按钮接口，可连接实体开门按钮或智能识别终端。

说明

- 进向开门控制：开门按钮或智能识别终端接主通道控制板的 BTN 和 GND。

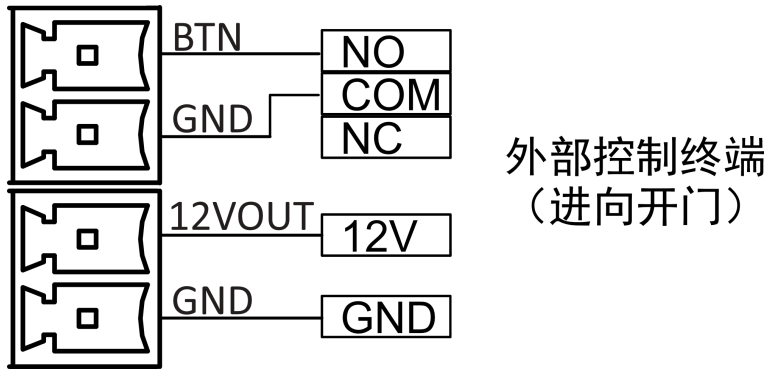

图 5-16 接线示例

第 6 章 硬件测试

安装完毕并接线完成，设备上电后，设备自动学习闸门开门和关门位置，此时设备处于正常模式。此外还可以通过权限控制板上的拨码配置闸机测试模式、通行模式、记忆模式，配置闸机遥控器对码，初始化硬件、转换 RS-485 和 RS-232 接口状态和查看继电器输出 NO/NC 示意图。

正常模式

正常模式下，设备正常工作。

测试模式

除无法上传报警、事件、或进出人数信息，其他同正常模式一致。

说明

测试时，需将人行通道盖板盖上，否则影响调试结果。

通行模式

共有 25 种通行模式，分别是双向受控、进受控出禁止、进受控出感应、双向感应、进感应出受控、进感应出禁止、双向禁止、进禁止出受控、进禁止出感应、进受控出常开、进受控出无障碍、进感应出常开、进感应出出无障碍、进禁止出常开、进禁止出无障碍、进常开出受控、进常开出感应、进常开出常开、进常开出无障碍、进常开出受控、进无障碍出感应、进无障碍出受控、进无障碍出常开、进无障碍出无障碍、进无障碍出禁止。

记忆模式

默认情况下，记忆模式开启。记忆模式下，允许多次刷卡时，多人通行。在通行人数到达刷卡次数后，或在上一个人通行后，开门时间内无人通行时，闸门自动关闭。

6.1 按键配置

您可通过主通道板上的按键对设备参数进行配置。

说明

- 若设备未连接权限板，您可通过通道板上的按键对设备进行参数配置；若设备连接了权限板，除按键外，您也可通过权限板上的拨码进行参数配置。具体按键配置说明见 *按键配置号对应参数说明* 。
- 权限板连接通道板时，将会对通道板原有的部分参数同步到权限板，且权限板可配置参数范围与主通道板按键配置一致。通道的语音报警联动依旧使用按键控制。

同步参数范围：遥控器控制模式、开关门速度、报警区域刷卡是否开门、进门开门时间、出门开门时间、红外超时时间、误闯时间、滞留时间、关门延迟时间、自由通行是否需要认证、门翼长度、门翼材质、灯板亮度，遥控器参数

- 当通道板连接权限板时，工作模式、遥控器对码模式、通行模式和记忆模式的参数不可通过按键配置。若配置，参数不保存，蜂鸣器异常响动 3 次。

按键说明

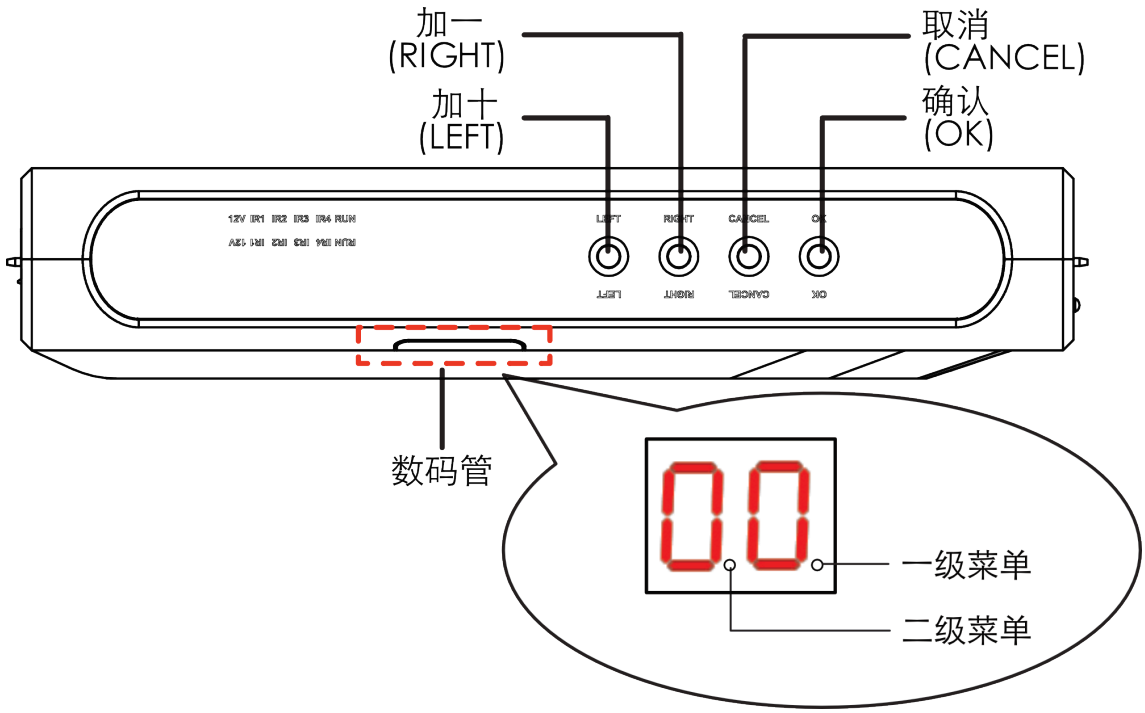

图 6-1 按键

开门按钮

EXIT BUTTON：开门按钮单按进向开门，双按出向开门。

参数配置按钮

配置数据由两位数码管显示。

- LEFT：按下此按钮，配置数据加十
- RIGHT：按下此按钮，配置数据加一（不进位）
- CANCEL：取消本级菜单，返回上级菜单，一级菜单退出配置
- OK：确认数据，或进入配置模式，或进入下级菜单
- 一级菜单：数码管右边的小数点亮起，表示处于一级菜单，本菜单显示配置项编号
- 二级菜单：数码管中间小数点亮起，表示处于二级菜单，本菜单显示某配置项的参数

配置流程

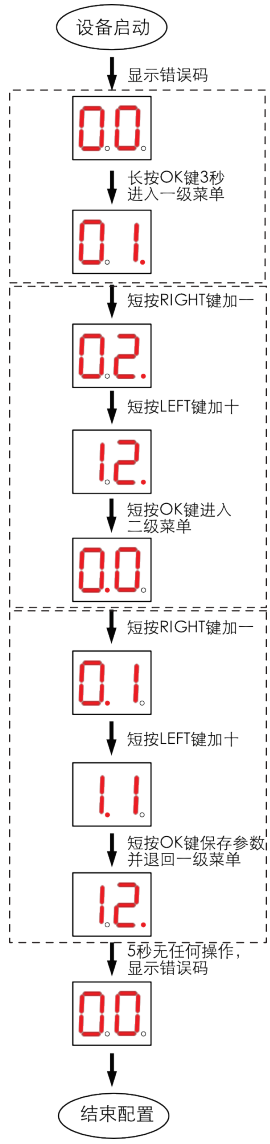

图 6-2 按键配置流程

1. 长按 *OK*3 秒，一级菜单亮起，进入配置模式。数码管此时显示配置项编号，“1”开始。
2. 进入一级菜单，根据按键“加一”，“加十”，调节数码管显示的配置号，配置号循环显示。根据配置参数说明选定配置号，可按 *OK* 查看参数，可按 *CANCEL* 退出，或不按任何按键，5 秒后自动退出。
3. 在一级菜单下，选定配置号，按下 *OK*，二级菜单亮起，进入配置参数模式，数码管显示一级菜单配置编号下的配置参数。根据按键“加十”，“加一”可修改参数，可按下 *OK* 修改参数，可按 *CANCEL* 返回上一层且不保存参数，或不按任何按键，5 秒后自动退出，不保存参数。

说明

若设备未连接选配板，数码管显示错误码“49”，不影响正常使用。

6.2 正常/学习模式设定

设备的正常/学习模式可以通过主通道控制器上的按键或权限控制器上的拨码进行设定。

6.2.1 通过按键配置学习模式

您可通过主通道控制器上的按键让设备学习闸门关闭位置。

操作步骤

说明

- 如何进行按键操作，请参见 *按键配置* 。
  按键操作的配置号所对应的具体功能，请参见 *按键配置号对应参数说明* 。

1. 通过按键进入配置模式，调整数码管一级菜单数字为【1】，设备进入正常/学习模式。调整数码管二级菜单数字为【2】，按下 OK 键进入学习模式。
2. 将门翼摆到中间位置。
3. 听到通道连续蜂鸣后，停止摆放门翼，并退出通道。
4. 听到语音“学习完成，欢迎使用”后，配置结束。

6.2.2 拨码设置学习模式

若您安装了权限控制器，则设备仅支持通过权限控制器上的拨码对设备进行学习模式设定。

安装并接线完毕后，需要查看设备相器件和红外对射灯的工作情况，还需学习摆闸的关门位置，并进入正常模式。

操作步骤

1. 将设备上电，并用网线连接电脑。
2. 使用调试工具登录设备并查看闸机相关器件以及红外对射的工作情况。
3. 在确保所有器件以及红外对射灯都处于正常工作的情况下，将权限控制板上拨码的第 1 位开关拨至 ON，设备进入学习模式。

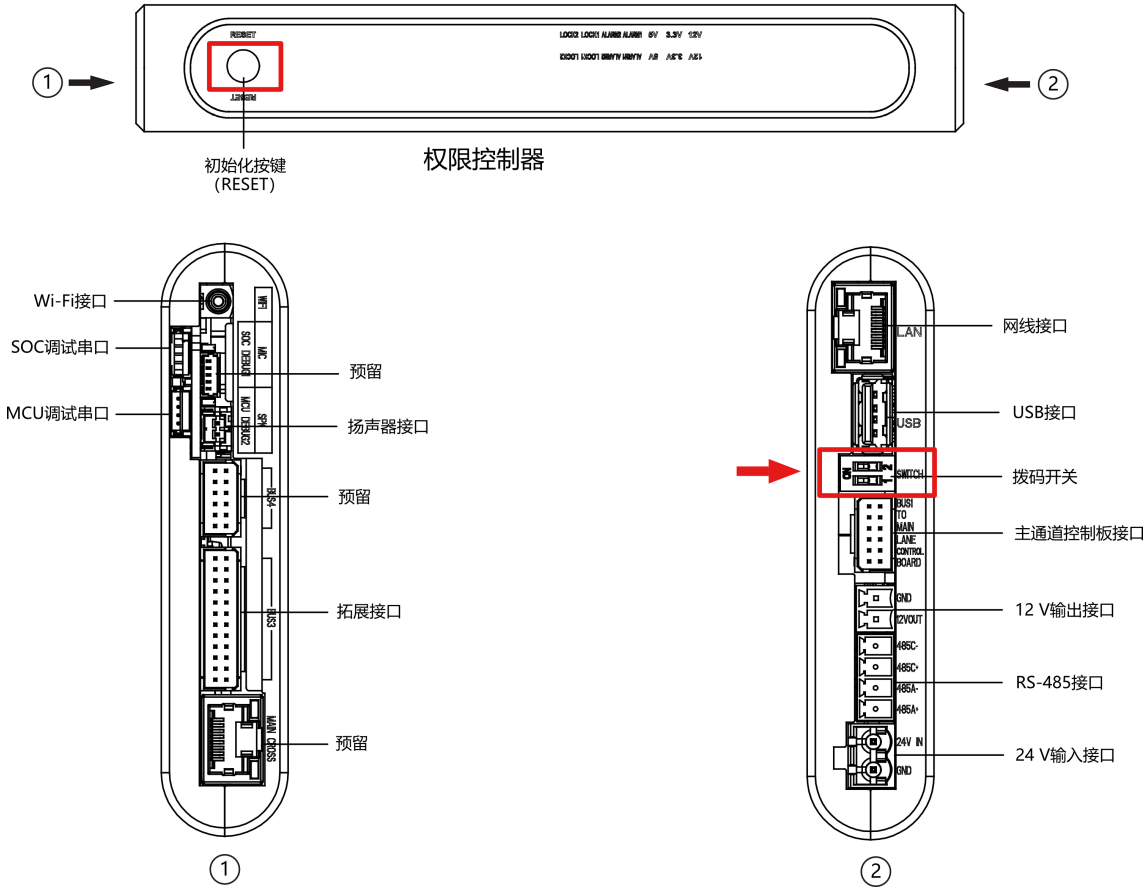

图 6-3 拨码位置

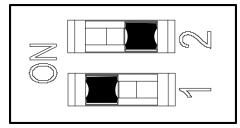

图 6-4 学习模式

4. 将摆闸推至与通道垂直（两页摆闸正对齐）的位置。

5. 听到通道连续蜂鸣后，停止摆放门翼，并退出通道。

6. 听到语音“学习完成”后，将权限控制板上拨码第 1 位开关拨 OFF，设备将进入正常工作模式。

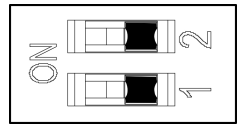

图 6-5 正常模式

说明

具体拨码对应值详见 。

6.3 硬件初始化

操作步骤

1. 找到权限板上的初始化按键。

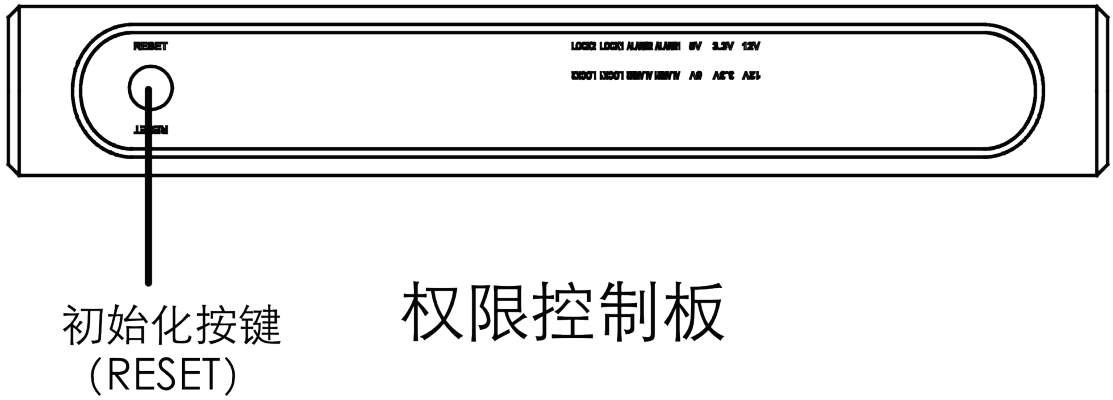

图 6-6 初始化按键位置

2. 长按初始化按键 5 秒，设备进行恢复出厂设置。

3. 设备恢复出厂设置成功后，设备会蜂鸣 3 秒。

注意

硬件初始化会将设备恢复出厂状态，需重新激活设备方可使用。

说明

设备上电或重启过程中需确保通道内无人员。

第 7 章 激活

设备首次使用时需要进行激活并设置密码，才能正常登录和使用。

设备出厂缺省值如下所示：

- 缺省 IP 为：192.0.0.64。
- 缺省端口为：80、443。
- 缺省用户名（管理员）：admin。

7.1 通过网页端激活设备

可通过设备网页端对未激活设备进行激活操作。

在网页端输入设备初始 IP 地址（192.0.0.64），并在弹出的窗口创建密码。确认密码后，可激活设备。

说明

- 请确保设备 IP 与电脑 IP 处于同一网段中。

注意

- 为更好保护您的隐私并提升产品安全性，我们强烈建议您根据如下规则设置较为复杂的密码：密码长度必须在 8~16 位之间，由数字、大小写字母、特殊字符的两种及以上类型组合而成。
- 请您理解，您有责任合理配置所有的密码及其他相关产品安全设置。
- 密码中不能包含用户名、123、admin、连续 4 位及以上递增或递减数字或相同字符。
- 密码中不能包含短语 hik、hkws、hikvision，且不区分大小写。

图 7-1 激活页面

7.2 通过手机网页端激活设备

可通过设备手机网页端对未激活设备进行激活操作。

启用设备热点并配置热点密码后，手机扫描二维码后输入热点密码自动跳转界面，并在弹出的窗口创建密码。确认密码后，可激活设备。

说明

- 请确保设备已开启热点并配置热点密码。
- 激活密码不支持包含 admin 和 nimda 字符。

注意

- 为更好保护您的隐私并提升产品安全性，我们强烈建议您根据如下规则设置较为复杂的密码：密码长度必须在 8~16 位之间，由数字、大小写字母、特殊字符的两种及以上类型组合而成。
- 请您理解，您有责任合理配置所有的密码及其他相关产品安全设置。

可通过 SADP 工具、设备本地、客户端软件修改设备 IP 地址、网关等信息。

7.3 通过 SADP 软件激活设备

下载 SADP 软件并运行，SADP 软件会自动搜索局域网内的所有在线设备，列表中会显示设备类型、IP 地址、安全状态、设备序列号等信息。通过 SADP 软件可对未激活设备进行激活操作。

操作步骤

1. 从官网下载 SADP 软件并运行。

2. 选中需要激活的设备，列表右侧将显示设备的相关信息。

3. 在激活设备栏处设置设备密码，并单击*确定*完成激活。

注意

- 为了提高产品网络使用的安全性，设置的密码长度需达到 8-16 位，且至少由数字、小写字母、大写字母和特殊字符中的两种或两种以上类型组合而成。
- 激活密码不支持包含 admin 和 nimda 字符。

成功激活设备后，列表中激活状态会更新为**已激活**。

4. 修改设备 IP 地址

1) 在设备列表中勾选中已激活的设备。

2) 在右侧的**修改网络参数**中输入 IP 地址、子网掩码、网关等信息。

说明

设置 IP 地址时，请保持设备 IP 地址与电脑 IP 地址处于同一网段内。

3) 修改完毕后输入激活设备时设置的密码，并单击*修改*。

图 7-2 修改设备 IP 地址

提示**修改参数成功**则表示 IP 等参数设置生效。

7.4 通过 iVMS-4200 客户端软件激活设备

通过 iVMS-4200 的设备管理界面可搜索到局域网内的所有在线设备，并对未激活设备进行激活操作。

操作步骤

1. 从官网下载客户端软件，运行客户端软件后，在维护与管理区域，选择 ***设备管理*** → ***设备*** 。

2. 单击放大镜按钮，界面出现在线设备列表。

通过 SADP 协议搜索到的在线设备展示在列表中。

3. 选择某一设备，单击***激活***。

4. 输入密码并确认密码。

注意

- 为了提高产品网络使用的安全性，设置的密码长度需达到 8-16 位，且至少由数字、小写字母、大写字母和特殊字符中的两种或两种以上类型组合而成。
- 激活密码不支持包含 admin 和 nimda 字符。

5. 单击***确定***。

成功激活设备后，列表中安全状态列会更新为**已激活**。

6. 修改设备网络信息

1) 在 SADP 搜索列表中单击已激活的在线设备，并单击 。

2) 在弹出的页面中修改设备的 IP 地址、网关等信息。

3) 输入激活设备时设置的密码，并单击***确定***。

说明

通过客户端登录设备，需配置为 80 端口。

说明

设置 IP 地址时，请保持设备 IP 地址与电脑 IP 地址处于同一网段内。

第 8 章 快速设置

8.1 激活

设置激活密码，激活设备。

图 8-1 激活

设备上电，自动进入激活界面。

设置激活密码并确认密码，点击*确定*激活设备。

8.2 配置安全问题

忘记密码时，通过配置的问题和答案进行校验。

图 8-2 配置安全问题

选择安全问题，并输入答案。

点击 *下一步*。

8.3 配置网络

配置网络后，方可正常使用设备。

选择 *有线*，并点击 *下一步*。

说明

本界面只支持配置有线网络 1.

有线

说明

请确保设备已连接有线网络。

若开启 *DHCP*，系统自动分配 IP 地址等网络参数。

若不开启，需手动配置 IP 地址、子网掩码和网关。

第 9 章 设备本地操作

9.1 设备主界面说明

图 9-1 设备主界面

人员测温结果查看

- 点击 ，可查看所有进出人员测温结果。界面中默认显示最新的 3 条记录，您可点击 或 上滑或下滑查看列表数据。
- 点击 ，可查看所有体温异常的人员信息。
- 点击列表中的人员信息，设备将弹窗显示人员图片。

说明

当有异常记录上传至设备时，也将进行弹窗显示。

远程开锁

点击 ，可为当前人员远程开锁。

呼叫管理中心

设备配置好管理中心参数后，点击主界面 ，可呼叫管理中心。

系统设置

点击主界面 ，可进行设备系统参数配置。

说明

点击 收起弹框。

9.2 通道管理

9.2.1 添加通道

将通道添加至设备后，可使用设备进行门状态控制等。

操作步骤

1. 点击设备主界面*添加通道*，输入密码后进入添加通道界面。或点击 ，输入密码后进入设置界面。点击 *通道管理* → + 进入添加通道界面。
2. 输入通道组名称，点击 *下一步*。
3. 选择添加模式。
   - 选择添加模式为*在线设备选择*时，选择在线通道，点击*确认*。输入端口（选填）和通道密码。
   - 选择添加模式为*手动添加*时，输入通道 IP 地址和端口（选填），输入通道密码。点击*继续添加*可添加其他通道。

     说明

     未填写端口时，设备将进行自适应登录。

图 9-2 添加通道

4. 点击*完成添加*结束通道添加。

9.2.2 通道管理

将通道添加至设备后，可对通道进行排序，查看通道信息等。

操作步骤

1. 点击 ，输入密码后进入设置界面。点击*通道管理*，点击通道组名称，进入通道组详情界面。

图 9-3 通道组详情

2. 点击 ，点击*下移*或*上移*，对通道进行排序。
3. 点击*通道组名称*，可修改名称。
4. 点击*添加通道*，可继续添加其他通道。
5. 点击 ，确认后删除该通道组。
6. 点击已添加通道，可查看设备型号和通道状态，并可修改通道名称、IP 地址和通道密码。

9.2.3 门开启/关闭

控制通道门状态。

添加通道完成后，设备主界面显示通道门状态。

点击 控制通道出向开门，点击 控制通道进向开门。

说明

开门按钮触发后，3 s 内再次点击该按钮，将触发关门动作。

点击 展开更多控制操作。点击 控制通道出向常开，点击 控制通道出向常闭。点击 控制通道进向或出向关门，点击 控制通道进向常开，点击 控制通道进向常闭。

常开状态下，点击 结束常开状态。常闭状态下，点击 结束常闭状态。

表示通道状态异常，点击可查看异常类型。

点击*紧急模式*可打开所有已添加通道。

9.2.4 通道组控制

可查看通道组实景图，批量控制通道组门状态。

通道组添加完成后，设备主界面左上角显示通道组名称和通道数量。点击通道组名称可查看通道实景图，选择需控制的通道组，点击右上角对勾确认选择。

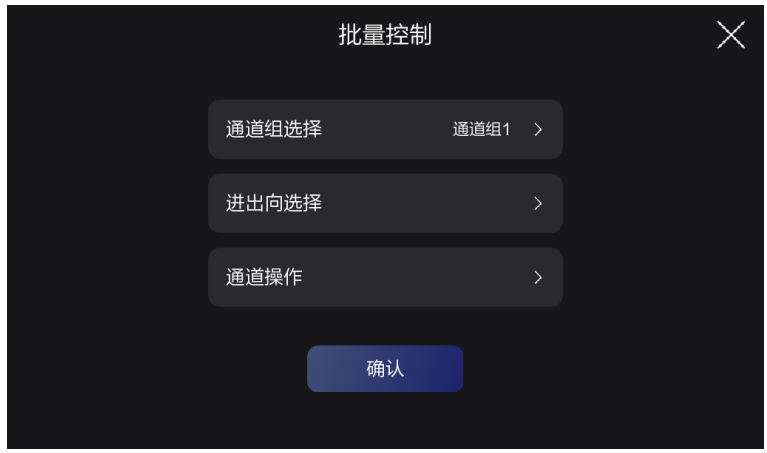

图 9-4 批量控制

点击*批量控制*进入批量选择通道组界面。点击*通道组选择*，勾选图片下圆框，选择需控制的通道组。点击*进出向选择*，选择控制方向。点击*通道操作*，选择门状态。点击*确认*完成配置。

9.2.5 通道预览

将通道添加至设备后，可实时预览通道场景情况。

操作步骤

1. 点击主界面 ，进入预览界面。

说明

界面仅展示每个通道组支持预览的设备。

2. 选择通道组，点击进向或出向视频播放按钮，查看通道实时场景。

3. 点击 ，控制通道开门。

9.3 通讯设置

9.3.1 网络设置

配置设备的网络参数，包括 IPv4 IP 地址、子网掩码、网关地址和 DNS。配置完成后，设备可与客户端软件、平台等进行通讯。

操作步骤

1. 在主菜单界面中点击 *系统设置* → *通讯设置* 进入通讯设置界面。

2. 点击*有线网络*进入网络设置界面。

图 9-5 有线网络设置页面

3. 配置**网络参数**，包括 DHCP、IPv4 地址、网关地址、子网掩码、网关、DNS 等。

说明

- 设备 IP 地址与电脑 IP 地址需处于同一网段中。
- 启用 *DHCP* 后，系统自动给设备分配 IP 地址、网关和子网掩码。
- 若不启用 *DNS 自动获取*功能，需配置首选 DNS 服务器和备用 DNS 服务器。若启用 *DNS 自动获取*，系统自动分配 DNS 服务器。

9.4 时间设置

可配置本机的时间。

在主屏上显示的认证页面，长按界面中心位置直至出现手势图标，向左或向右滑动。进行管理员认证后进入菜单页面。点击 ***基础设置 → 时间设置***，可设置时间格式和时间区间，并可选择具体的日期和时间。

图 9-6 时间设置界面

9.5 按键自定义设置

可配置按键功能。

点击 ⚙，输入密码后进入设置界面。点击 *基础设置 → 按键自定义功能* 进入按键配置界面。

图 9-7 按键设置界面

滑动滑块开启**按键自定义功能**，选择按键功能。

单通道控制

选择已添加的通道组、通道、进出向和通道操作。按下设备按键时，该通道将触发开门、常开或常闭等操作。

批量控制

选择已添加的通道组、进出向和通道操作。按下设备按键时，该通道组将触发开门、常开或常闭等操作。

紧急模式

按下设备按键时，所有通道将会打开。

9.6 系统维护

9.7 查看用户手册二维码

可查看扫描用户手册二维码。

可点击 *系统维护 → 用户手册*，通过手机扫描二维码。

第 10 章 网页端操作说明

10.1 登录

可通过网页端登录设备进行参数配置。

说明

请确保设备已激活，具体激活配置，请参见激活章节。

在浏览器地址栏中输入 *http://设备 IP 地址*，按键盘上的回车键进入登录界面。输入用户名和密码，单击*登录*。

10.2 网页端快速配置

10.2.1 时间配置

快速配置本机所使用的时区、校时方式以及显示的时间。

单击网页端右上角的 进入时间配置界面。

时区

从下拉框中选择设备所在的时区。

校时方式

手动校时

默认为手动校时，可手动配置设备时间，或勾选*与计算机时间同步*，设备自动同步计算机时间。

NTP 校时

需配置 NTP 校时的服务器地址、端口和校时间隔。

启用夏令时

需配置夏令时的开始时间、结束时间和偏移时间。

配置完成后，单击*完成*。

10.3 人员管理

10.3.1 添加人员

基本信息

单击 *人员管理* → *添加* 进入添加人员页面。
创建人员工号、姓名、性别，并选择人员类型。

说明

- 当**用户类型**设置为*普通用户*时，可设置**人员有效期**。若启用*人员长期有效*，则无需设置**人员有效期**。
- 当**用户类型**设置为*访客*时，需设置**访客次数**。可为访客设置**人员有效期**，若启用*人员长期有效*则无需设置。
- 当**用户类型**设置为*非授权人员*时，可为其设置**人员有效期**，若启用*人员长期有效*则无需设置。

凭证配置

卡片

单击*添加卡片*，输入卡号并选择卡片属性。

说明

最多支持 50 张卡片。

认证配置

配置认证类型。

同设备

认证类型与设备配置的认证模式相同。该人员验证身份时，需使用设备验证方式进行验证。添加人员时默认选择采用主机认证模式。此模式方便批量修改人员验证方式。

自定义

若该人员需要使用有别于设备验证模式的特殊验证方式，可选用自定义验证方式。该人员在设备端认证时优先使用该配置的验证方式进行身份验证。此模式方便配置单个需要有特殊权限的人员。

单击*保存*。

门权限配置

配置人员可通过的门的权限。
勾选*门1*、*门2* 来选择该人员可通行的门。
单击*保存*。

10.3.2 导入非授权名单

操作步骤

1. 单击*人员管理*进入人员管理界面。
2. 单击*导入非授权名单*，在对话框中单击*下载非授权名单模板*。
非授权名单填写模板表格将下载至本地。
3. 按模板中的提示填写非授权名单人员信息并保存。
4. 单击对话框中的 ，导入非授权名单文件，单击*确定*。
5. **可选操作**: 单击 清空非授权名单。

10.3.3 导入导出人员数据

可导出已添加的人员数据作为备份，或导入其他设备进行同步。

操作步骤

1. 单击*人员管理*进入人员管理界面。
2. 单击*导出人员数据*，在对话框中配置文件加密密码，单击*确定*。
人员数据文件将下载至本地。
3. 按照实际需求，登录其他设备的网页端配置界面，单击*人员管理*。
4. 单击*导入人员数据*。
5. 单击对话框中的 ，导入本地的人员数据文件，单击*导入*。

说明

- 导入数据需要花费大约 10 多分钟时间，且在导入数据期间，设备无法使用认证相关功能。导入后，原有人员数据将被覆盖。
- 导入数据时需输入步骤 2 中设置的密码进行解密。
- 请确保导入文件名为“UserDataFile”。
- 仅支持导入同型号人员数据文件。

6. 人员数据导入后，在人员管理界面输入工号，选择凭证状态，单击*过滤*可筛选符合条件的名单，单击*重置*可清空筛选条件。

10.4 人员通道管理

10.4.1 概览

概览设备器件状态、实时事件、人员信息、网络状态、基本信息和设备容量，还可对设备门翼进行远程控制。

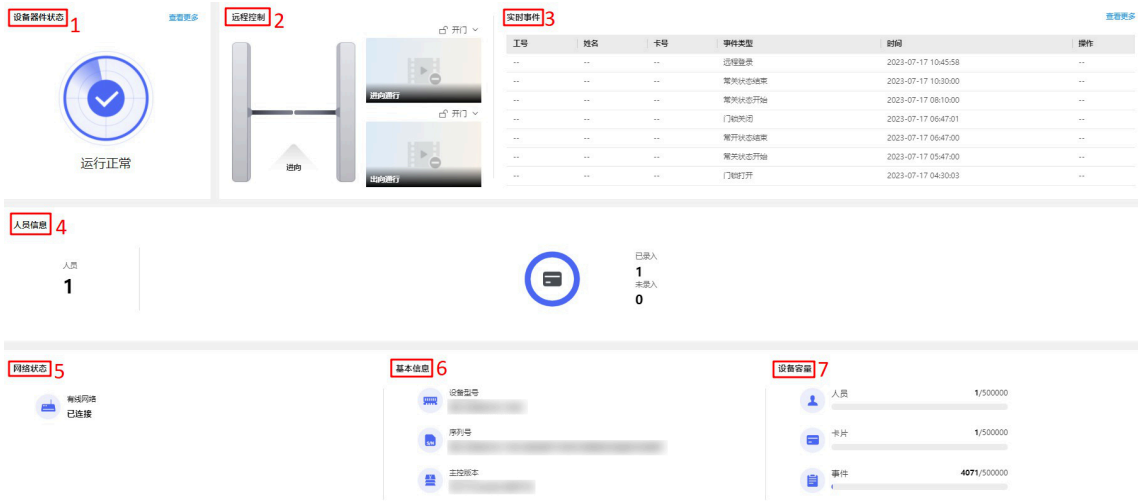

图 10-1 概览

1 设备器件状态

您可查看设备器件运行状态。单击*查看更多*，将跳转至 *器件状态* 界面，您可在该界面查看设备具体某个器件的运行状态。

2 远程控制

您可远程控制门状态，包括开门、关门、常开、常闭操作。

3 实时事件

该部分展示了实时事件引发人的工号、姓名、卡号，具体的事件类型、发生时间和操作记录。单击*查看更多*将跳转到 *事件查询* 界面，您可在该界面按照一定的条件筛选事件。

4 人员信息

在人员信息部分，您可查看已添加的人员总量、已录入和未录入卡片的人员数量。

5 网络状态

您可在该部分查看设备有线网络的连接状态。单击有线网络图标可跳转至 *通过网页端配置有线网络* 界面，您可在该界面配置网络参数。

6 基本信息

您可在该部分查看设备的型号、序列号和主控版本。单击其中任一图标均可跳转至 *查看设备基本信息* 界面，您可在该界面查看设备详细信息，并更改设备名称。

7 设备容量

您可在该部分查看设备人员、卡片和事件的总容量和已占用量。

10.4.2 事件查询

单击 *人员通道 → 事件查询* 进入查询页面。

图 10-2 事件查询

选择事件类型、主类型和次类型，输入工号、姓名、卡号，选择搜索的开始时间和结束时间，并单击*搜索*。

说明

支持搜索 128 位以内的姓名。

搜索结果将展示在界面右侧。

10.4.3 参数配置

事件检测

当检测配置的事件被触发时，根据配置的方式上传事件信息到中心平台。

操作步骤

1. 单击 *人员通道 → 参数配置 → 联动配置*，进入配置界面。

2. 单击*+*。

3. 配置事件源。选择联动类型为*事件联动*、*卡号联动*或*工号联动*。

- 选择**联动类型**为*事件联动*，可根据实际需求选择事件类型和事件。
- 选择**联动类型**为*卡号联动*，填写**卡号**并选择**读卡器**。
- 选择**联动类型**为*工号联动*，填写**工号**并选择**读卡器**。

4. 配置联动动作。

1) 启用*联动门*，勾选并配置联动门动作。

2) 启用*联动报警输出*，勾选并配置联动报警输出动作。

3) 启用*联动语音提示*。

- 若选择**语音提示类型**为 *TTS*，需配置**播放模式**、**语言**，并输入**提示语**。
- 若选择**语音提示类型**为*音频文件*，需配置**播放模式**并选择**音频文件**。

说明

单击*通用联动配置*可添加或管理音频文件。导入的音频文件格式为 wav，且大小限制为 200 KB。

4) 启用*联动抓拍*，并勾选进向或出向读卡器。

5. 单击*保存*完成配置。

门禁配置

门参数配置

可根据实际需求设置门参数。

单击 *人员通道* → *参数配置* → *门参数*，进入配置页面。

图 10-3 门参数配置

配置参数后，单击*保存*可保存配置。

门名称

为此门创建名称。

门锁动作时间

普通卡刷卡后，门锁开启时间。

说明

门锁动作时间配置范围为 5 ~ 60 s。

出门按钮类型

正常情况下应处于常开状态（特殊需求除外）。

首人常开持续时间

配置首人常开的持续时间。配置首人常开模式的人员认证通过后，开门状态会持续一段时间，其他人员在此时间段内不用再进行认证即可通行，常应用于大批量人员通过的场景，如团体访客进入旅游景点。

说明

首人常开持续时间配置范围为 1 ~ 1440 min。

认证参数配置

配置认证参数和计划。

单击 *人员通道 → 参数配置 → 认证配置*，进入配置页面。

图 10-4 认证配置

读卡器参数配置

认证终端

选择*进向*或*出向*认证终端。

认证终端类型

显示当前认证终端类型（只读）。

认证终端型号

认证终端在线时，显示认证终端型号；不在线时，则提示不在线信息。（只读）

启用认证设备

启用该功能则该认证终端可以正常刷卡使用；禁用该功能则进门认证终端不可以正常刷卡使用。

非授权名单核验

启用后，人员认证过程中，会校验是否为非授权人员。如校验确认为非授权人员，上传非授权人员事件。

重复认证间隔

认证过程中，同一人员前后 2 次通过任意凭证识别的间隔时间。在配置的时间段内，同一个人员只能进行一次认证。若在配置的时间段内有其他人员进行认证，该人员可重新认证。

说明

重复认证间隔时间配置范围为 0 ~ 255 s。

认证失败超次报警/失败超次报警次数

勾选**认证失败超次报警**后可配置失败超次报警次数，认证失败超过配置的次数后，设备自动生成报警事件并上报。

说明

失败超次报警次数配置范围为 1 ~ 10。

读卡器掉线检测时间

配置读卡器掉线检测时间，当检测到读卡器掉线时长超过设置的数值则自动上报。

说明

读卡器掉线检测时间配置范围为 2 ~ 255 s。

配置参数后，单击*保存*可保存配置。

认证计划配置

单击一种认证方式，在时间轨道上拖动鼠标配置计划时间段，该时间段内可通过该方式进行认证。

单击*擦除*，在时间轨道上拖动鼠标清除计划时间段。

单击*全周计划*可填充所有时间段，单击*一键清空*可清除所有时间段的配置。

配置参数后，单击*保存*可保存配置。

卡片配置

配置卡片类型

配置设备适配的卡片。

单击 *人员通道 → 参数配置 → 卡片配置*，进入配置界面。

配置卡片相关参数。单击*保存*。

启用 NFC 卡

开启后，设备可识别 NFC 卡。为防止手机获取门禁设备数据，出现非法通行情况，可通过关闭 NFC 功能，使门禁设备访问受保护。

说明

关闭 NFC 卡使能并不能完全杜绝 NFC 卡的使用。

启用 M1 卡

启用 M1 卡后，设备可识别 M1 卡，用户可在设备上刷 M1 卡。

M1 卡加密校验

启用 M1 卡加密校验可以提升门禁卡安全性，使得门禁卡更不容易被拷贝。勾选后需配置扇区编号。

扇区

启用 M1 卡加密验证后，配置加密扇区编号。

说明

建议加密第 13 扇区。

启用 EM 卡

启用 EM 卡后，设备可识别 EM 卡，用户可在设备上刷 EM 卡。

说明

若设备外接可读 EM 卡片的读卡器，启用此功能后，也可以在外接读卡器上刷 EM 卡。

启用 CPU 卡

启用 CPU 卡后，设备可识别 CPU 卡，用户可在设备上刷 CPU 卡。

CPU 卡读内容

启用 CPU 卡读内容后，设备可读取 CPU 卡内的内容。

启用身份证

启用身份证后，设备可识别身份证，用户可在设备上刷身份证。

身份证读取内容

选择设备读取身份证的内容。全量信息包括文字、身份证图片等信息。

配置卡号认证参数

配置通过卡号认证时，设备读取的卡号内容。

单击 *人员通道 → 参数配置 → 卡片配置* 。

从下拉框中选择**卡号认证模式**，单击滑块启用*卡号反转使能*，单击*保存*。

事件检测

当检测配置的事件被触发时，根据配置的方式上传事件信息到中心平台。

操作步骤

1. 单击 *人员通道 → 参数配置 → 联动配置*，进入配置界面。

2. 单击*+*。

3. 配置事件源。选择联动类型为*事件联动*、*卡号联动*或*工号联动*。

- 选择**联动类型**为*事件联动*，可根据实际需求选择事件类型和事件。
- 选择**联动类型**为*卡号联动*，填写**卡号**并选择**读卡器**。
- 选择**联动类型**为*工号联动*，填写**工号**并选择**读卡器**。

4. 配置联动动作。

1) 启用*联动门*，勾选并配置联动门动作。

2) 启用*联动报警输出*，勾选并配置联动报警输出动作。

3) 启用*联动语音提示*。

- 若选择**语音提示类型**为 *TTS*，需配置**播放模式**、**语言**，并输入**提示语**。
- 若选择**语音提示类型**为*音频文件*，需配置**播放模式**并选择**音频文件**。

说明

单击*通用联动配置*可添加或管理音频文件。导入的音频文件格式为 wav，且大小限制为 200 KB。

4) 启用*联动抓拍*，并勾选进向或出向读卡器。

5. 单击*保存*完成配置。

配置终端参数

配置设备的终端参数。

单击 *人员通道 → 参数配置 → 终端参数*，进入配置页面。

图 10-5 配置终端参数

工作模式

配置设备的工作模式为直通模式或门禁模式。

直通模式

直通模式不验证卡或身份证权限，只判断卡或身份证有效期。

说明

当选择直通模式时，可启用本地人员凭证校验。启用该功能后，设备校验人员权限，但不判断计划模板等业务。

门禁模式

门禁模式为普通模式，需验证卡片或身份证权限访客通过。

远程核验

人员进行认证时，设备上传认证信息到平台，由平台确认是否开门。

本地人员凭证校验

启用**远程核验**后，可启用**本地人员凭证校验**。启用后，设备本地校验人员权限但不判断计划模板等业务。

身份证核验中心

配置身份证验证方式，默认为设备本地比对。

配置隐私参数

可查看事件存储方式。

说明

不同型号的设备支持功能不同，请以具体设备为准。

单击 *人员通道 → 参数配置 → 隐私配置* 。

事件存储方式

事件存储方式为**循环覆盖**，不可配置。

循环覆盖

事件存储满 100%后，系统自动删除存储的最早的 5%的事件。

人员通道配置

基础参数配置

配置人员通道基本参数。

单击 *人员通道 → 人员通道配置 → 基础参数配置* 进入界面。

图 10-6 基础参数配置

配置**门翼材质**、**通道宽度**、**开门速度**、**关门速度**。

若选择**通行模式**为*日常通行*，则需配置**进向**和**出向**模式；若选择**通行模式**为*周计划*，可对进向和出向分别配置周计划。

说明

- 双向均设置成感应开门时，门翼保持正常关闭状态。
- 通行模式设置成无障碍时，门翼保持常开状态。若认证通过则可通行，认证不通过时门翼关闭。

完成配置后，单击*保存*。

红外探测器配置

配置红外探测器。

单击 *人员通道 → 人员通道配置 → 红外探测器配置* 进入界面。

配置**进向感应开门模式**和**出向感应开门模式**。

您可自定义红外探测器。

异常红外自动屏蔽

一个或多个红外损坏或非人为导致误触发，导致通道无法正常开关门，无法正常检测行人通行。异常红外自动屏蔽能够自动识别出某个异常的红外，并自动将其屏蔽，保证通道设备能够在红外异常场景下依然正常工作，但开启后可能引起防夹能力下降，超时关门等现象。

说明

异常红外自动屏蔽为短期屏蔽，1 小时内无异常情况会自动恢复。

启用红外应急模式

若通道内红外对射有损坏，可通过屏蔽已损坏的红外对射，让通道暂时恢复使用，但闸门开关时可能会碰到通行人员造成伤害。

自定义关门防夹

关门防夹是指设备关门时检测到通道内仍有人员停留时，闸门不会关闭。待人员完全走出通道后，闸门方会关闭。启用自定义关门防夹后，你可以屏蔽部分红外对射，使人员通行后可以提前关闭闸门，但闸门开关时可能会碰到通行人员造成伤害。

说明

位于门翼活动范围内的探测器为基础防夹探测器，开启自定义关门防夹功能时，建议保持基础防夹探测器开启状态。

完成配置后，单击*保存*。

人数统计配置

配置人数统计参数。

操作步骤

1. 单击 *人员通道 → 人员通道配置 → 人数统计配置* 进入界面。

图 10-7 人数统计配置

2. 单击滑块启用*人数统计*。

3. 单击滑块启用*设备离线人数统计*，设备离线状态下也将开启人数统计功能。

4. 单击滑块启用*通行事件记录*，每次人员通过时会上传通行事件记录。

5. 配置**人数统计方式**。

无效

关闭人数统计。

通行检测

所有通过闸机的人数。

认证数量

经刷卡、人脸识别等方式进行身份验证后通过闸机的人数。

6. 选择**通行方向**，查看进出向的通行人数统计。

7. 单击*清零*人数统计信息。

8. 单击*保存*完成配置。

其他配置

单击 *人员通道 → 人员通道配置 → 其他配置* 进入界面。

图 10-8 其他配置

您可配置基础参数。

报警输出时长

时长设置为 0 表示持续输出。

温度显示单位

选择温度单位。

灯板亮度

拖动滑块或输入数值调节灯板亮度，数值越大亮度越高。

报警蜂鸣器持续时长

设置报警声响时长。

门推迟关闭

人员认证通过闸门后，闸门将在设置的时间段后关闭。

误闯时长

若有人员误闯通道超过配置的时间，或者人员通过时间超过配置的时间，设备将会开始误闯报警。

滞留超时时长

若探测到通道内有人或物滞留超过设置的时间段，设备将会开始报警。

红外被遮挡时长

若红外对射被遮挡超过设定的时间，设备开始报警。0 表示不启用该功能。

您可单击滑块启用*通道内认证禁止开门*。开启后，人员在通道内部进行认证，门将不会开启。

您可单击滑块启用*记忆模式*。记忆模式下，允许多次刷卡时，多人通行。在通行人数达到刷卡次数后，或在上一个人通行后，开门时间内无人通行时，闸门自动关闭。

您可配置**管控模式**。

宽松模式

如遇到尾随、闯入等情况，闸门在保证人员通行后才会关闭。

警戒模式

如遇到尾随、闯入等情况，闸门将迅速关闭。

您可选择消防输入信号为*常闭*或*常开*。常开状态下，闭合触发消防；常闭状态下，断开触发消防。

您可单击*更多*，设置闸机开门角度。

说明

开门角度建议在 85°~91°之间，以 0.1°为单位进行调节，保存后在设备端进行校验。

单击*保存*完成配置。

10.5 维护和安全

10.5.1 查看设备基本信息

可查看设备名称、设备语言、型号、设备序列号、版本号、通道个数、IO 口输入个数、IO 口输出个数、本地 485 个数、报警输入个数、报警输出个数和设备容量等信息。

单击 *系统与维护 → 系统管理 → 系统 → 系统配置 → 基本信息*，进入页面。

您可在**基本信息**中查看和修改设备名称，查看设备语言、型号、设备序列号、版本号、通道个数、IO 口输入个数、IO 口输出个数、本地 485 个数、报警输入个数、报警输出个数。

在**设备容量**中可查看人员、卡片和事件的总容量和已占用量。

单击*保存*。

10.5.2 通过网页端配置设备时间

配置本机所使用的时区、校时方式以及显示的时间。

单击 *系统与维护 → 系统管理 → 系统 → 系统配置 → 时间配置*，进入页面。

图 10-9 时间配置

配置参数后，单击*保存*可保存配置。

时区

从下拉框中选择设备所在的时区。

校时方式

手动校时

默认为手动校时，可手动配置设备时间，或勾选*与计算机时间同步*，设备自动同步计算机时间。

NTP 校时

需配置 NTP 校时的服务器地址、端口和校时间隔。

10.5.3 通过网页端修改管理员密码

修改管理员的登录密码。

操作步骤

1. 进入密码修改页面。

- 单击 *系统与维护* → *系统管理* → *用户管理*，并单击 admin 用户操作列下的 ，进入配置页面。
- 单击页面右上角 *admin* → *修改密码*，进入配置页面。

图 10-10 修改管理员密码

2. 输入旧密码、创建新密码并确认密码。

注意

- 为更好保护您的隐私并提升产品安全性，我们强烈建议您根据如下规则设置较为复杂的密码：密码长度必须在 8~16 位之间，由数字、大小写字母、特殊字符的两种及以上类型组合而成。
- 请您理解，您有责任合理配置所有的密码及其他相关产品安全设置。

3. 单击*确认*。

设备密码将被修改，需重新登录网页端。

10.5.4 查看在线用户

用于显示网络中登录到设备上的用户列表。

单击 *系统与维护 → 系统管理 → 系统 → 用户管理 → 在线用户*，可查看登录到该设备上的所有用户信息，主要包括序号、登录的用户名、用户类型、IP 地址和用户操作时间。

单击*刷新*可即时刷新当前用户信息。

10.5.5 查看布防

查看设备布防类型及布防 IP 地址。

单击 *系统与维护 → 系统管理 → 系统 → 用户管理 → 布防一览*，进入配置界面。

用户可查看设备的布防信息，主要包括序号、布防类型及 IP 地址，单击*刷新*可即时刷新当前布防信息。

10.5.6 网络配置

通过网页端配置有线网络

配置设备 TCP/IP 信息。

单击 *系统与维护 → 系统管理 → 网络 → 网络配置 → TCP/IP*，进入配置页面。

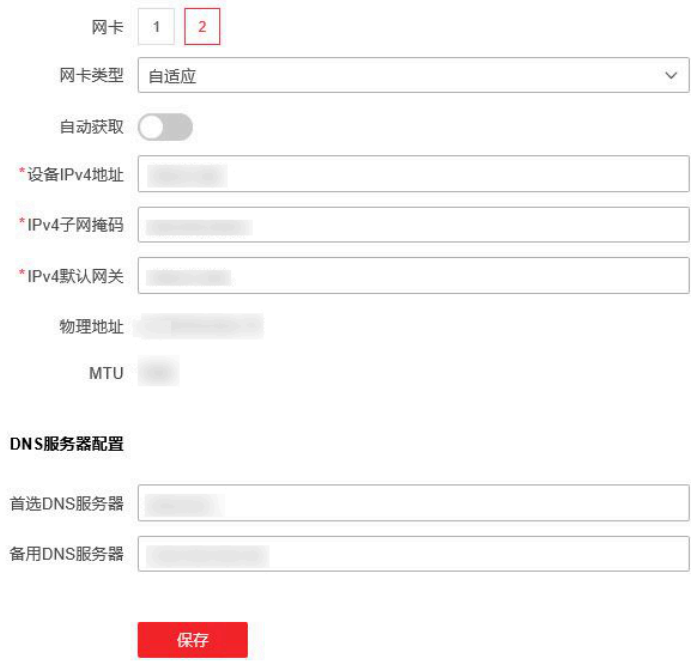

图 10-11 基本网络参数配置

配置参数后，单击*保存*可保存参数。

网卡类型

在下拉框中选择网卡类型，默认为自适应。

自动获取

若不勾选此项，需手动配置 IPv4 地址、IPv4 子网掩码和 IPv4 默认网关。

若勾选此项，系统自动分配 IPv4 地址、IPv4 子网掩码、IPv4 默认网关。

IPv6 模式

路由公告

IPv6 协议栈的一种地址自动配置的机制，只要环境中有可以提供路由通告消息的路由器，设备便可完成 IPv6 地址配置。

手动

可手动配置设备 IPv6 地址、IPv6 子网前缀长度和 IPv6 默认网关。

自动获取

DHCP 自动获取设备 IPv6 地址、IPv6 子网前缀长度和 IPv6 默认网关。

首选 DNS 服务器及备用 DNS 服务器

根据实际需求配置 DNS 服务器地址。

设置端口

端口配置参数包括 HTTP 端口、HTTPS 端口和 HTTP 监听。通过网络访问设备时刻根据需要设置相应的端口。

单击 *系统与维护 → 系统管理 → 网络 → 网络服务 → HTTP(S)* , 配置 HTTP、HTTPS 端口和 HTTP 监听。

HTTP 端口

使用浏览器登录时需要在地址后面加上修改的端口号。如当 HTTP 端口号改为 81 时，当您使用浏览器登录时，需要输入 http://192.0.0.65:81（仅示例）。

HTTPS 端口

配置设备 HTTPS 端口，用于浏览器访问时，但需要证书验证。

HTTP 监听

设备通过 HTTP 协议的方式发送报警信息给目的 IP 或域名，要求目的 IP 地址或域名支持 HTTP 协议传输。输入事件报警 IP 或域名、URL 地址和端口，选择协议类型。

单击*重置*恢复至默认设置。

单击*保存*，完成配置。

设置 OTAP 协议接入参数

将设备通过 OTAP 协议接入运维平台，实现查询和获取设备信息，上传设备运行状态和异常报警信息，重启和升级设备。

操作步骤

1. 进入 *系统与维护 → 系统管理 → 网络 → 设备接入 → OTAP* 。

2. 启用 OTAP 功能。

3. 设置 OTAP 协议接入参数。

图 10-12 设置 OTAP 参数

4. 单击*测试*，确认设备能够连接至服务器并注册成功。
5. 单击*保存*。

结果说明

刷新网页或重启设备后查看 OTAP 的**注册状态**，显示为在线。

云服务配置

设备接入云服务平台，可通过移动客户端对设备进行操作。

操作步骤

1. 单击 *系统与维护* → *系统管理* → *网络* → *设备接入* → *云服务* 进入云服务配置界面。
2. 单击滑块启用*云服务*。

3. 勾选**自定义**，配置**服务器地址**。
4. 您可查看云服务**注册状态**，单击*刷新*状态。
5. 单击*保存*完成配置。
6. 查看**账号绑定状态**，单击*刷新*绑定状态。
7. 绑定账号。可选择*扫码绑定*或*手动绑定*。
- 扫码绑定：点击*点击查看*查看设备二维码，通过手机 APP 扫描该二维码绑定云服务账号。

  说明
  请根据界面提示，在二维码失效前进行扫描。
- 手动绑定：可在手机 APP-我的-账号中查看用户令牌，输入**用户令牌**，点击*绑定*即可绑定设备。

10.5.7 设置音频参数

可配置设备输出音量与语音提示功能。

单击 *系统与维护 → 系统管理 → 视音频 → 音频* 。

启用*语音提示*，可开启设备的语音提示功能。

移动滑块可配置输出音量。

配置参数后，单击*保存*可保存配置。

10.5.8 通过网页端配置韦根参数

设备可通过韦根接口外接设备。可在此处可设置韦根参数。

操作步骤

1. 单击 *系统与维护 → 系统管理 → 接入配置 → 韦根配置* ，进入配置页面。

图 10-13 韦根参数配置

2. 根据实际场景选择韦根读卡器为*进向*或*出向*。
3. 单击滑快*启用韦根*，开启韦根通讯功能。
4. 选择韦根传输方向。
输入
终端可连接韦根读卡器。且需要选择**韦根模式**。
5. 可选操作: 进行自定义韦根设置。
1) 单击*自定义韦根设置*。
2) 配置自定义韦根的名称、校验方式和总长度。
3) 配置韦根规则。根据需要启用不同的韦根规则，并输入规则的开始位、长度、十进制长度。
4) 单击*确定*。
6. 配置参数后，单击*保存*可保存配置。

10.5.9 串口配置

配置设备串口参数。

单击 *系统与维护 → 系统管理 → 接入配置 → 串口配置* 进入界面。

图 10-14 串口配置

选择串口**编号**，对应的串口类型会自动显示。

配置串口参数。

波特率

配置数据传输速率。

数据位

配置发送数据的位数。

停止位

选择一帧数据的结束标志。

校验

选择串口通信检错原则。可选择检测数据位和校验位中 1 的个数为奇数或偶数，或没有校验位。

选择**外接设备类型**为*二维码扫描仪*或*禁用*。

说明

当选择外接设备类型为*二维码*或*禁用*时，可配置对应外接设备的位置为进向或出向。

您可查看外接设备型号。

单击*保存*完成配置。

10.5.10 设置自定义语音

可自定义认证成功、认证失败时设备输出的语音，并可为特定类型的提示设置自定义提示音。

操作步骤

1. 单击 *系统与维护* → *个性化* → *提示音计划*，进入配置界面。

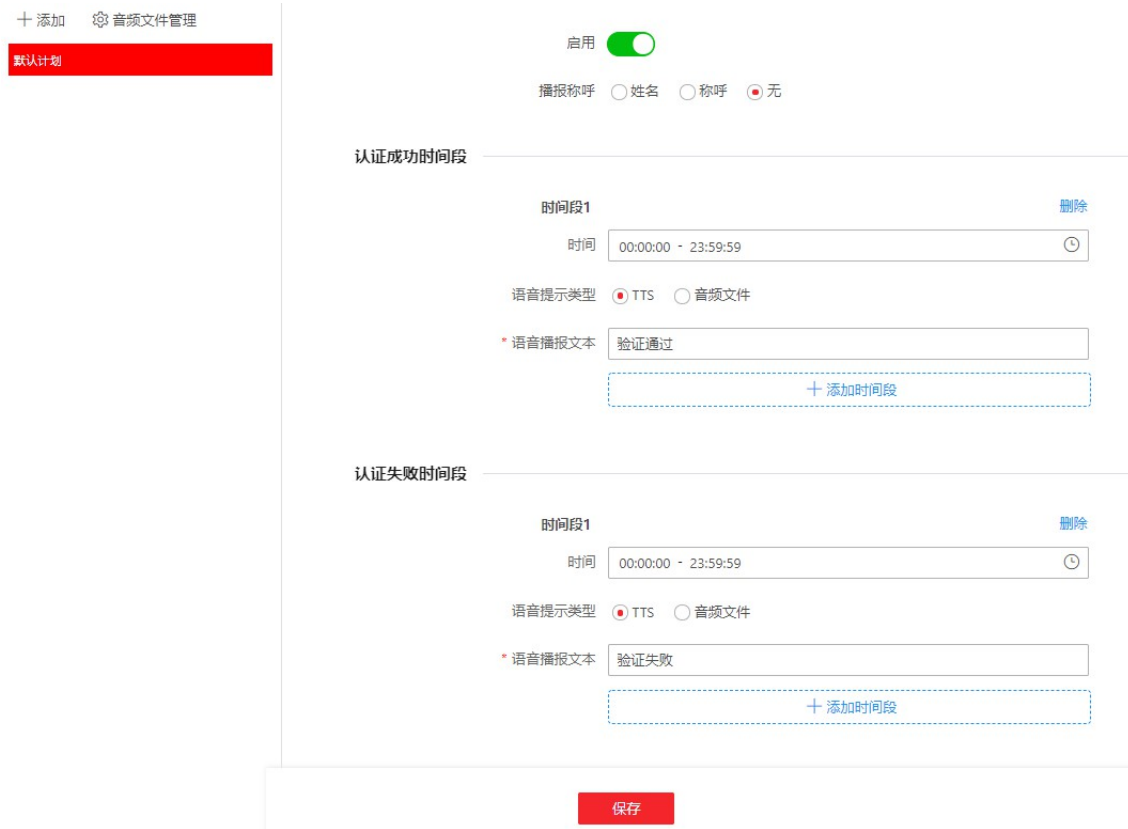

2. 单击*音频文件管理*，可查看已添加的音频文件列表。单击*添加*，从本地选择音频文件后单击*导入*。单击*删除*已导入文件。单击 修改音频名称。

3. 单击*默认计划*，单击滑块启用自定义语音功能。默认计划长期有效。

4. 选择**播报称呼**。

5. 配置认证成功时间段。

1) 单击*+添加时间段*。

2) 配置时间段，在该时间段内，若认证成功，设备输出自定义的语音提示。

3) 若选择提示音类型为 *TTS*，则需配置语音播报文本。

说明

配置 TTS 时，需要将扬声器接权限板。

4) 若选择提示音类型为*音频文件*，则需在下拉框中选择已添加的音频文件，或单击*+音频文件*导入新的音频文件。

说明

音频文件格式为 wav，且不超过 200 KB。

5) **可选操作**: 单击*删除*可删除时间段。

6. 配置认证失败时间段。

1) 单击*+添加时间段*。

2) 配置时间段，在该时间段内，若认证失败，设备输出自定义的语音提示。
3) 若选择提示音类型为 *TTS*，则需配置配置语音播报文本。

说明

配置 TTS 时，需要将扬声器接权限板。

4) 若选择提示音类型为*音频文件*，则需在下拉框中选择已添加的音频文件，或单击*+音频文件*导入新的音频文件。

说明

音频文件格式为 wav，且不超过 200 KB。

5) **可选操作**: 单击*删除*可删除时间段。

7. 单击*添加*新建提示音计划，配置有效期，重复上述 4~6 步骤完成配置。

8. 单击*保存*。

10.5.11 重启设备

可对设备进行重启。

单击 *系统与维护 → 维护 → 重启*，进入配置页面。

单击*重启*，设备开始重启。

10.5.12 设备升级

通过网页端进行本地升级

可对设备进行本地升级。

单击 *系统与维护 → 维护 → 升级*，进入配置页面。

从下拉框中选择升级类型，单击 从本地选择升级文件，并单击*升级*，设备自动获取升级文件进行升级。

通过网页端进行在线升级

可对设备进行在线升级。

单击 *系统与维护 → 维护 → 升级*，进入配置页面。

单击*检查更新*查看设备是否有更新版本。

若设备已连接至萤石云 APP，并连接至网络，当萤石云 APP 中有新的安装包时，可点击设备界面中的 *设备升级 → 在线升级*，进行设备系统升级。

10.5.13 恢复设置

通过网页端恢复出厂设置

可将设备恢复出厂设置。

单击 *系统与维护 → 维护 → 备份与重置*，进入配置页面。

单击*完全恢复*，设备将恢复出厂设置，设备需要重新激活方可再次使用。

通过网页端恢复默认设置

可将设备恢复默认参数。

单击 *系统与维护 → 维护 → 备份与重置*，进入配置页面。

单击*简单恢复*，备的参数将恢复至默认参数，但不恢复设备 IP 地址等信息。

10.5.14 通过网页端导出设备参数

可根据实际需求导出设备参数。

单击 *系统与维护 → 维护 → 备份与重置*，进入配置页面。

参数导出

单击*导出*可导出设备参数。

说明

导出的设备参数可通过参数导入到另一个设备中。

10.5.15 通过网页端导入设备参数

可根据实际需求导入维护参数。

单击 *系统与维护 → 维护 → 备份与重置*，进入配置页面。

参数导入

单击 从电脑本地选择需要导入的文件，单击*导入*可进行参数导入操作。

10.5.16 设备调试

可使能 SSH，完成学习和自检，打印日志，进行网络抓包，并管理调试指令。

单击 *维护与安全 → 系统维护 → 设备调试*，进入配置界面。

启用 SSH

SSH 一般用于远程调试，当无需使用该服务时，建议不启用 SSH，提高设备安全性。

电机学习&自检

通道学习

单击*开始学习*，设备进入学习模式。

电机自检

单击*开始自检*，设备电机将会开始自动检测运行情况。

编码器自检

选择通道，单击*开始自检*，所选通道的编码器将会开始自动检测运行情况。

红外自检

单击*开始自检*，设备的将对红外对射模块进行自检。

说明

请确保通道内无人。

打印日志

可选择打印日志对象，单击*导出*即可打印设备日志。

网络抓包

可设置抓包时长和抓包大小。单击*开始抓包*即可进行抓包。

调试指令管理

选择调试指令类型，选择快捷指令或输入自定义指令并选择单板类型，单击*发送*下发调试指令。

在执行结果框内可查看设备接收到的命令信息。

单击*结束调试*，设备回到正常运行状态。

说明

如您未单击结束调试，设备将会在 7×24 小时后自动关闭调试状态。

通过网页端启用/关闭 SSH

可启用 SSH 功能，进行远程调试。

单击 *系统与维护 → 维护 → 设备调试 → 日志调试*，进入配置界面。

启用 SSH

SSH 一般用于远程调试，当无需使用该服务时，建议不启用 SSH，提高设备安全性。

通过网页端导出打印日志

可打印设备日志。

单击 *系统与维护 → 维护 → 设备调试 → 日志调试*，进入配置界面。

单击*导出*可打印设备日志。

通过网页端配置网络抓包

可设置抓包时长和抓包大小，通过抓包内容进行日志查看和调试。

单击 *系统与维护 → 维护 → 设备调试 → 日志调试*，进入配置页面。

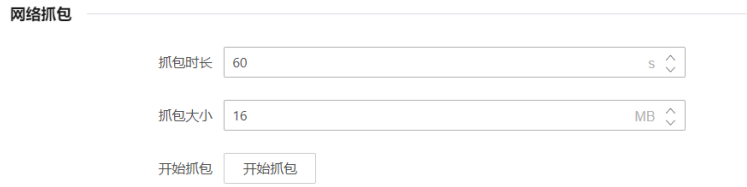

图 10-15 网络抓包配置

配置**抓包时长**、**抓包大小**，单击*开始抓包*即可进行抓包。

通过网页端进行协议测试

输入协议地址后，进行协议测试。通过返回的响应头和返回值，可对设备协议进行调试。

单击 *系统与维护 → 维护 → 设备调试 → 协议测试*，进入配置页面。

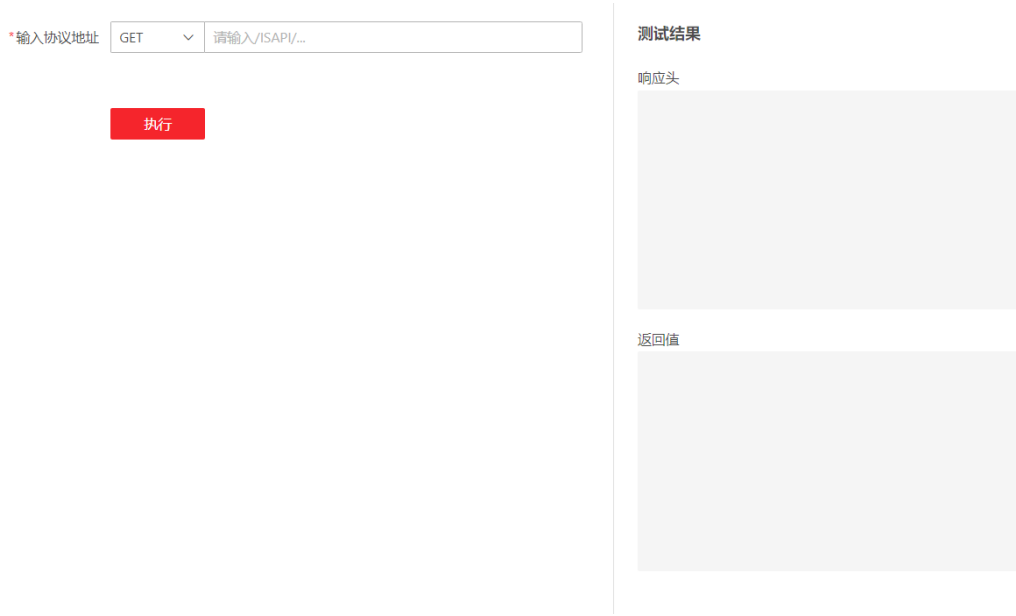

图 10-16 协议测试

选择协议类型，并输入协议，单击*执行*。

根据响应头和返回值，进行协议调试。

配置穿透服务

当设备部署于局域网时，可启用穿透服务，实现设备远程管理。

操作步骤

1. 单击 *配置* → *网络* → *网络服务* → *穿透服务*，进入穿透服务配置页面。

图 10-17 配置穿透服务

2. 滑动滑块**启用穿透服务**。
3. 输入**用户名**和**密码**。
4. 设置**心跳超时时间**，数值范围为 1-6000。
5. 选择**协议类型**为 *ssh*、*http* 或 *https*。您可查看**代理服务器地址**和**代理服务器端口**。
6. 单击*保存*，完成配置。
7. 您可查看穿透服务的**在线状态**，单击*刷新*查看实时状态。

说明

穿透服务启用 48 小时后将自动关闭。

10.5.17 器件状态

概览设备主从通道状态。

单击 *维护与安全* → *系统维护* → *器件状态* 进入界面。

您也可以在概览界面，单击设备器件状态部分的*查看更多*跳转至该界面。

主通道状态

设备部件

您可查看主通道权限板、通道板等设备部件是否在线。

外设

您可查看主通道 RS-485 读卡器是否在线。

温度

您可查看主通道箱体温度。

机芯

您可查看主通道电机编码器状态。

从通道状态

设备部件

您可查看从通道板是否在线。

外设

您可查看从通道 RS-485 读卡器是否在线。

机芯

您可查看从通道电机编码器状态。

其他部件状态

通行模式

您可查看从通道进出向的通行模式。

红外探测器状态

您可查看设备红外探测器触发状态。

输入输出状态

您可查看事件输入、报警输出和消防报警的触发情况。

其他状态

您可查看门翼和遥控器接收模块状态。

10.5.18 查看日志

可进行设备日志的搜索和查看。

单击 *系统与维护 → 维护 → 日志*，进入配置界面。

选择日志主类型和次类型，选择需要查询和导出的开始时间和结束时间，单击*搜索*，列表显示日志信息，包含序号、时间、主类型、次类型、通道号、本地/远程用户、远程主机地址、参数和信息。

10.5.19 证书管理

用于创建、集中管理设备所有通信证书、CA 证书等。

创建证书请求和安装证书

用于导入由设备生成证书请求，并经受信任机构签名的证书。

前提条件

已创建自签名证书。

操作步骤

1. 进入 *系统与维护 → 安全 → 证书管理* 。
2. 在 **HTTPS 证书**或 **SYSLOG 证书**模块单击*创建证书请求*。
3. 设置证书请求信息。
4. 单击*保存*。
弹窗显示证书详情。上下滑动可查看全文。
5. 复制证书详情并将其存成本地的请求文件。
6. 将请求文件发送到证书认证机构进行签名。
7. 导入证书认证机构发送回的证书。
1) 在 **HTTPS 证书**或 **SYSLOG 证书**模块从本地选择秘钥，单击*导入*。
2) 在 **HTTPS 证书**或 **SYSLOG 证书**模块从本地选择通信证书（公钥），单击*导入*。

安装第三方机构签名证书

用于导入由第三方机构进行认证的签名证书。

前提条件

已获取第三方机构签名证书。

操作步骤

1. 单击 *系统与维护 → 安全 → 证书管理* 。
2. 在 **HTTPS 证书**或 **SYSLOG 证书**模块中从本地上传密钥证书和通信证书。
3. 单击*导入*。

安装 CA 证书

用于导入由权威证书签证机关(CA)颁发的证书（一般权威的 CA 组织需要收费），提高访问的安全等级。

前提条件

已获取 CA 证书。

操作步骤

1. 单击 *系统与维护* → *安全* → *证书管理* 。

2. 在 **SYSLOG 证书**模块中的 **CA 证书导入**中自定义创建 CA 证书 ID。

3. 从本地上传 CA 证书，并单击*导入*。

第 11 章 通过手机网页配置设备

11.1 登录

可通过手机登录 IP 进行远程配置。

说明

- 请确保设备已激活。
- 开启设备 Wi-Fi，为设备配置一个 IP 地址，连接后需确保手机和设备在同一个 Wi-Fi 下。

在手机中打开网页，输入设备 IP 地址进入登录界面。

输入用户名和设备激活密码，点击*登录*。

11.2 首页

登录手机 web 端，您可在首页查看设备运行状态，远程控制设备开关门，从快捷入口进入相关配置界面以及查看网络连接状态。

运行状态检测

您可查看设备实时运行状态。若部分器件运行异常，您可点击发现问题进入器件状态界面查看详细信息。

快捷入口

您可在快捷入口模块点击进入常用的通道参数配置界面、人员管理界面、遥控器配置界面及设备管理界面。

远程控制

您可远程控制设备开门、关门、常开或常闭。

网络状态

您可查看设备网络连接状态，或进入网络配置界面。

基本信息

您可查看设备型号、序列号和版本，或进入基本信息界面。

11.3 配置

11.3.1 通道基础参数配置

配置人员通道基本参数。

在手机网页端首页的快捷入口点击*通道参数配置*进入界面。

图 11-1 通道参数配置

通道宽度/门翼材质/开门速度/关门速度

根据实际设备情况配置**通道宽度**、**门翼材质**、**开门速度**、**关门速度**。

说明

设备默认配置最大门翼规格，首次使用时或恢复出厂设置后，需重新配置型号对应的门翼参数，否则可能出现门翼运行较慢的现象。

日常通行配置

点击*日常通行配置*，配置**进向**和**出向**模式。

说明

- 双向均设置成感应开门时，门翼保持正常关闭状态。
- 通行模式设置成无障碍时，门翼保持常开状态。若认证通过则可通行，认证不通过时门翼关闭。

通道宽度图示

点击*通道宽度图示*，可查看当前设备的通道宽度图示。

完成配置后，点击*保存*。

11.3.2 人员管理

在手机网页端首页点击*人员管理*或点击 ≡ → *人员管理* 进入界面。

图 11-2 人员管理

添加人员基本信息

在人员管理界面点击+。
创建人员工号、姓名，并选择用户类型。
点击*保存*。

添加卡片

在人员管理界面点击 + → *卡片* 。
点击+，输入卡号并选择卡片属性（类型）。
点击*保存*。

人员权限配置

在人员管理界面点击 + 。
启用*人员是否长期有效*或配置人员权限的开始时间和结束时间。
点击*保存*。

管理用户

在人员管理界面可对已添加的用户信息进行修改。
点击用户进入编辑界面，修改相应信息。
点击*保存*。

11.3.3 设备管理

手机 web 端可自动检测与当前手机处于同一网段的在线设备（主权限控制器），并自动获取识别到的设备信息。可查看所有同一网段设备主权限控制器的型号、激活状态、IP、序列号、软件版本、网关地址、IPv4 子网掩码；可查看单个设备对应的主/从权限控制器网址、与本设备从权限控制器的参数进行同步和修改单个设备主权限控制器名称等操作；也可对设备进行批量网络配置、参数同步和设备激活。

在手机网页端首页点击*设备管理*进入界面或点击 ☰ → *设备管理* → *批量设备管理* 进入界面。

未激活设备

可对未激活设备进行如下操作。
点击 🔑 可配置对应设备的主权限控制器的网络。输入管理员密码后点击*确定*。

自动获取

若不启用此项，需手动配置 IPv4 地址、IPv4 子网掩码、IPv4 默认网关。

若启用此项，系统自动分配 IPv4 地址、IPv4 子网掩码、IPv4 默认网关。

IPv6 模式

手动

手动配置 IPv6 地址、IPv6 子网前缀长度和 IPv6 默认网关。

自动获取

系统自动分配 IPv6 地址、IPv6 子网前缀长度和 IPv6 默认网关。

路由公告

IPv6 协议栈的一种地址自动配置的机制，只要环境中有可以提供路由通告消息的路由器，设备便可完成 IPv6 地址配置。

单击*查看路由公告*可查看 IPv6 地址列表。

已激活设备

可对已激活设备进行如下操作。
单击单个设备名称，点击*网络配置*，可查看对应设备的主权限控制器和从权限控制器的基本信息，并进行网络配置。输入管理员密码后点击*确定*。

自动获取

若不启用此项，需手动配置 IPv4 地址、IPv4 子网掩码、IPv4 默认网关。

若启用此项，系统自动分配 IPv4 地址、IPv4 子网掩码、IPv4 默认网关。

IPv6 模式

手动

手动配置 IPv6 地址、IPv6 子网前缀长度和 IPv6 默认网关。

自动获取

系统自动分配 IPv6 地址、IPv6 子网前缀长度和 IPv6 默认网关。

路由公告

IPv6 协议栈的一种地址自动配置的机制，只要环境中有可以提供路由通告消息的路由器，设备便可完成 IPv6 地址配置。

单击*查看路由公告*可查看 IPv6 地址列表。

单击单个设备名称，点击*参数同步*，可将对应设备参数与本设备的参数同步，输入管理员密码后点击*确认*。
单击 ，可设置该设备主权限控制器的名称，输入管理员密码后点击*保存*。

批量操作

可对设备进行如下批量操作。
点击*批量网络配置*，勾选需要配置网络的设备，点击*批量参数配置*，进行网络配置后，输入管理员密码后点击*确定*。

自动获取

若不启用此项，需手动配置 IPv4 地址、IPv4 子网掩码、IPv4 默认网关。

若启用此项，系统自动分配 IPv4 地址、IPv4 子网掩码、IPv4 默认网关。

IPv6 模式

手动

手动配置 IPv6 地址、IPv6 子网前缀长度和 IPv6 默认网关。

自动获取

系统自动分配 IPv6 地址、IPv6 子网前缀长度和 IPv6 默认网关。

路由公告

IPv6 协议栈的一种地址自动配置的机制，只要环境中有可以提供路由通告消息的路由器，设备便可完成 IPv6 地址配置。

单击*查看路由公告*可查看 IPv6 地址列表。

点击*批量参数配置*，勾选需要同步参数的设备，点击*批量参数配置*，可将对应设备参数与本设备的参数同步，输入管理员密码后点击*确认*。

点击*批量激活*，勾选需要激活的设备，点击*批量激活*，配置主权限控制器网络，输入管理员密码后点击*确认*。

11.3.4 查看设备基本信息

可查看查看设备名称、语言、型号、序列号、版本号、通道个数、IO 口输入个数、本地 485 个数、注册号码、报警输出个数和 MAC 地址等信息。

在手机网页端主页点击 ≡ → *系统设置* → *基本信息* 。

可查看查看设备名称、语言、型号、序列号、版本号、通道个数、IO 口输入个数、本地 485 个数、注册号码、报警输出个数和 MAC 地址等信息。

点击*保存*，完成配置。

11.3.5 配置设备时间

配置本机所使用的时区和当前时间。

在手机网页端主页点击 ≡ → *系统设置* → *时间配置* 。

图 11-3 时间配置

时区

从列表中选择设备所在的时区。

校时方式

手动校时

默认为手动校时，可手动配置设备时间。

NTP 校时

需配置 NTP 校时的服务器地址、端口和校时间隔。

夏令时

滑动启用*夏令时*，配置夏令时的开始时间、结束时间和偏移时间。

点击*保存*，完成配置。

11.3.6 用户管理

可修改用户密码。

在手机网页端主页点击 ≡ → *用户管理* 。

点击用户，输入旧密码和新密码，并确认密码。点击*保存*，新密码生效。

11.3.7 网络

设置有线网络参数

配置设备的有线网络参数。

前提条件

设备已连接有线网络。

操作步骤

1. 在手机网页端主页点击 ≡ → *通讯设置* → *TCP/IP* 。

2. 进行有线网络参数配置。

网卡类型

在下拉框中选择网卡类型，默认为自适应。

DHCP

若不勾选此项，需手动配置 IPv4 地址、IPv4 子网掩码、IPv4 默认网关、MTU 和物理地址。

若勾选此项，系统自动分配 IPv4 地址、IPv4 子网掩码、IPv4 默认网关和 MTU。

IPv6 模式

路由公告

IPv6 协议栈的一种地址自动配置的机制，只要环境中有可以提供路由通告消息的路由器，设备便可完成 IPv6 地址配置。

手动

可手动配置设备 IPv6 地址、IPv6 子网前缀长度和 IPv6 默认网关。

自动获取

DHCP 自动获取设备 IPv6 地址、IPv6 子网前缀长度和 IPv6 默认网关。

首选 DNS 服务器及备用 DNS 服务器

根据实际需求配置 DNS 服务器地址。

3. 点击*保存*。

设置端口

通过网络访问设备时可根据需要设置相应的端口。

在手机网页端主页点击 ≡ → *网络服务* → *HTTP(S)* 。

HTTP 端口

使用浏览器登录时需要在地址后面加上修改的端口号。如当 HTTP 端口号改为 81 时，当您使用浏览器登录时，需要输入 http://192.0.0.65:81。

HTTPS 端口

配置设备 HTTPS 端口，用于浏览器访问时，但需要证书验证。

设置云服务接入

设备接入云服务平台，可通过移动客户端 APP 对设备进行操作。

操作步骤

1. 在手机网页端主页点击 ≡ → *网络配置* → *设备接入* → *云服务* 。
2. 勾选**启用**
3. **可选操作**: 可根据需要开启*自定义*修改服务器地址。
4. **可选操作**: 查看注册状态。
5. **可选操作**: 可点击*绑定账号*查看设备二维码。通过海康互联 App 扫描二维码后，可添加设备完成绑定。
6. 点击*保存*完成配置。

设置 OTAP 协议接入参数

将设备通过 OTAP 协议接入运维平台，实现查询和获取设备信息，上传设备运行状态和异常报警信息，重启和升级设备。

操作步骤

1. 在手机网页端主页点击 ≡ → *设备接入* → *OTAP* 。

图 11-4 OTAP

2. 点击滑块**启用**。
3. 设置服务器地址、端口、设备 ID 和加密密钥。
4. 单击*测试*，确认设备能够连接至服务器并注册成功。
5. 单击*保存*。

结果说明

刷新网页或重启设备后查看 OTAP 的**注册状态**，显示为在线。

配置穿透服务

当设备部署于局域网时，可启用穿透服务，实现设备远程管理。

操作步骤

1. 在手机网页端主页点击 ≡ → *设备接入* → *穿透服务* 。
2. 点击滑块**启用穿透服务**。
3. 配置穿透服务的**服务器 IP** 和**服务器端口**，创建**用户名**和**密码**。
4. 设置**心跳超时时间**，数值范围为 1-6000。

5. 可选操作: 可查看穿透服务的在线状态，单击*刷新*可刷新状态。
6. 单击*保存*，完成配置。

说明
穿透服务启用 48 小时后将自动关闭。

11.3.8 事件查询

在手机网页端主页点击 ☰ → *事件查询*。

选择事件类型、主类型和次类型，输入搜索条件，包括工号、姓名、卡号、搜索的开始时间和结束时间，并点击*搜索*。

说明
支持搜索 128 位以内的姓名。

搜索结果将展示在列表中。

11.3.9 音频设置

可配置开启或调节音频。

在手机网页端主页点击 ☰ → *音频*。

可根据实际需求滑动*语音提示*。开启后，设备将进行语音提示。也可根据实际需求调节输出音量。

点击*保存*。

11.3.10 门禁配置

认证参数配置

配置认证参数。

操作步骤
1. 在手机网页端主页点击 ☰ → *门禁配置* → *认证配置*。

图 11-5 认证配置

2. 配置参数后，单击*保存*可保存配置。

认证终端

选择进向或出向为当前认证终端。

认证终端类型/型号

显示当前的认证终端类型和型号。

启用认证设备

启用该功能则该认证终端可以正常刷卡使用；禁用该功能则进门认证终端不可以正常刷卡使用。

认证方式

认证方式默认为刷卡。

重复认证间隔

认证过程中，同一人员前后 2 次通过任意凭证识别的间隔时间。在配置的时间段内，同一个人员只能进行一次认证。若在配置的时间段内有其他人员进行认证，该人员可重新认证。

说明

重复认证间隔时间配置范围为 0 ~ 255 s。

认证失败超次报警

勾额选**认证失败超次报警**后可配置失败超次报警次数，认证失败超过配置的次数后，设备自动生成报警事件并上报。

说明

失败超次报警次数配置范围为 1 ~ 10。

读卡器掉线检测时间

在设定的时间内读卡器若无法与主机联系上，则读卡器已掉线。

门参数配置

配置设备门序号、名称、门锁动作时间以及出门按钮类型。

在手机网页端主页点击 ☰ → *门禁配置* → *门参数* 。

图 11-6 门参数配置

选择进向或出向的门参数，配置**名称**和**门锁动作时间**，并选择**出门按钮类型**。

配置**首人常开持续时间**。配置首人常开模式的人员认证通过后，开门状态会持续一段时间，其他人员在此时间段内不用再进行认证即可通行，常应用于大批量人员通过的场景，如团体访客进入旅游景点。

配置参数后，点击*保存*可保存配置。

配置终端参数

配置设备的终端参数。

在手机网页端主页点击 ☰ → *门禁配置* → *终端参数* 。

图 11-7 终端参数配置

工作模式

配置设备的工作模式为门禁模式或直通模式。

直通模式

直通模式不验证卡或身份证权限，只判断卡或身份证有效期。

说明

当选择直通模式时，可启用本地人员凭证校验。启用该功能后，设备校验人员权限，但不判断计划模板等业务。

门禁模式

门禁模式为普通模式，需验证卡片或身份证权限访客通过。

远程核验

人员进行认证时，设备上传认证信息到平台，由平台确认是否开门。

启用远程核验后，可点击启用本地人员凭证校验。

身份证核验中心

配置身份证验证方式，默认为设备本地比对。

非授权名单核验

启用后，非授权人员认证后，上报非授权人员事件。

配置卡片安全

配置设备适配的卡片。

在手机网页端主页点击 ☰ → *门禁配置* → *卡片安全* 。

配置卡片相关参数，点击*保存*。

启用 NFC 卡

为防止手机获取门禁设备数据，出现非法通行情况。通过启用 NFC 功能，使门禁设备访问受保护。

启用 M1 卡

启用 M1 卡后，设备可识别 M1 卡，用户可在设备上刷 M1 卡。

M1 卡加密校验

启用 M1 卡加密校验可以提升门禁卡安全性，使得门禁卡更不容易被拷贝。勾选后需配置扇区编号。

扇区

启用 M1 卡加密验证后，配置加密扇区编号。

说明

建议加密第 13 扇区。

启用 EM 卡

启用 EM 卡后，设备可识别 EM 卡，用户可在设备上刷 EM 卡。

说明

若设备外接可读 EM 卡片的读卡器，启用此功能后，也可以在外接读卡器上刷 EM 卡。

启用 CPU 卡

启用 CPU 卡后，设备可识别 CPU 卡，用户可在设备上刷 CPU 卡。

CPU 卡读内容

启用 CPU 卡读内容后，设备可读取 CPU 卡内的内容。

启用身份证

启用身份证后，设备可识别身份证，用户可在设备上刷身份证。

11.3.11 人员通道参数配置

红外探测器配置

配置红外探测器。

操作步骤

1. 在手机网页端主页点击 ≡ → *红外探测器配置* 。

2. 配置**进向感应开门模式**和**出向感应开门模式**。

3. 您可自定义红外探测器。

异常红外自动屏蔽

一个或多个红外损坏或非人为导致误触发，导致通道无法正常开关门，无法正常检测行人通行。异常红外自动屏蔽能够自动识别出某个异常的红外，并自动将其屏蔽，保证通道设备能够在红外异常场景下依然正常工作，但开启后可能引起防夹能力下降，超时关门等现象。

说明

异常红外自动屏蔽为短期屏蔽，1 小时内无异常情况会自动恢复。

红外应急模式

若通道内红外对射有损坏，可通过屏蔽已损坏的红外对射，让通道暂时恢复使用，但闸门开关时可能会碰到通行人员造成伤害。

自定义关门防夹

关门防夹是指设备关门时检测到通道内仍有人员停留时，闸门不会关闭。待人员完全走出通道后，闸门方会关闭。启用自定义关门防夹后，你可以屏蔽部分红外对射，使人员通行后可以提前关闭闸门，但闸门开关时可能会碰到通行人员造成伤害。

推荐探测器建议开启关门防夹功能。

4. 完成配置后，点击*保存*。

人数统计配置

配置人数统计参数。

操作步骤

1. 在手机网页端主页点击 ≡ → *人数统计配置* 。
2. 单击滑块启用*人数统计*。
3. 单击滑块启用*设备离线人数统计*，设备离线状态下也将开启人数统计功能。
4. 单击滑块启用*通行事件记录*，每次人员通过时会上传通行事件记录。
5. 配置**人数统计方式**。

无效

关闭人数统计。

通行检测

所有通过闸机的人数。

认证数量

经刷卡、人脸识别等方式进行身份验证后通过闸机的人数。

6. 配置*通行方向*。
7. 单击*清零*人数统计信息。
8. 单击*保存*完成配置。

其他配置

在手机网页端主页点击 ≡ → *其他配置* 。

您可配置基础参数。完成配置后点击*保存*。

报警输出时长

时长设置为 0 表示持续输出。

温度显示单位

选择温度单位。

通道内认证禁止开门

开启后，人员在通道内部进行认证，门将不会开启。

灯板亮度

拖动滑块或输入数值调节灯板亮度，数值越大亮度越高。

门推迟关闭

人员认证通过闸门后，闸门将在设置的时间段后关闭。

误闯时长

若有人员误闯通道超过配置的时间，或者人员通过时间超过配置的时间，设备将会开始误闯报警。

滞留超时时长

若探测到通道内有人或物滞留超过设置的时间段，设备将会开始报警。

红外被遮挡时长

若红外对射被遮挡超过设定的时间，设备开始报警。0 表示不启用该功能。

记忆模式

您可点击滑块启用*记忆模式*。记忆模式下，允许多次刷卡时，多人通行。在通行人数达到刷卡次数后，或在上一个人通行后，开门时间内无人通行时，闸门自动关闭。

管控模式

宽松模式

如遇到尾随、闯入等情况，闸门在保证人员通行后才会关闭。

警戒模式

如遇到尾随、闯入等情况，闸门将迅速关闭。

消防输入信号

您可选择消防输入信号为*常闭*或*常开*。常开状态下，闭合触发消防；常闭状态下，断开触发消防。

闸机开门角度

点击*闸机开门角度*，设置闸机开门角度。

说明

开门角度建议在 85°~91°之间，以 0.1°为单位进行调节，保存后在设备端进行校验。

11.3.12 系统升级和维护

重启设备、恢复设备参数、升级设备。

重启设备

点击 ≡，进入配置页面。
点击 *重启*，设备开始重启。

升级设备

点击 ≡ → *升级*，进入配置页面。
请确保设备已连接至云服务 APP，并连接至网络。

系统若搜索到有新的升级包，将会开始升级。

说明

升级过程需要大概 1~10 分钟，升级过程中请不要关闭电源，完成升级后设备将自动重启。

恢复参数

点击 ☰ → *重置*，进入配置页面。

恢复默认设置

设备的参数将恢复为默认参数，但不恢复设备 IP 地址信息。

恢复出厂设置

设备恢复出厂设置，设备需要重新激活方可再次使用。

11.3.13 日志导出

可导出日志文件。

在手机网页端主页点击 ☰ → *日志导出* 。

选择导出的日志类型，点击*导出*。日志文件将下载至本地。

11.3.14 设备调试

可完成学习和自检，并管理调试指令。

在手机网页端主页点击 ☰ → *设备调试* 。

电机学习&自检

通道学习

点击*通道学习*，设备进入学习模式，设备开始学习关门位置。

电机自检

点击*电机自检*，设备电机将会开始自动检测运行情况。

编码器自检

选择通道，点击*编码器自检*，可按照提示进行编码器检测。

红外自检

选择通道方向，点击*红外自检*，设备的将对红外对射模块进行自检。

说明

请确保通道内无人。

调试指令管理

选择调试指令类型，选择快捷指令或输入自定义指令并选择单板类型，点击*发送*下发调试指令。

在执行结果框内可查看设备接收到的命令信息。

点击*结束调试*，设备回到正常运行状态。

说明

如您未点击结束调试，设备将会在 7×24 小时后自动关闭调试状态。

红外异常信息

点击*导出*即可导出红外异常报告。

选择通道方向，点击*红外自检*，设备的将对红外对射模块进行自检。发起红外自检后，开/关门前语音会提醒请退出通道，门翼以最高速度强制正/反向开，此时没有红外防夹，若出现了红外触发或红外遮挡，语音提示检测失败。

说明

请确保通道内无人。

11.3.15 查看帮助手册

可查看设备帮助手册。

说明

仅通过 IP 登录的方式，可查看帮助手册，通过热点模式登录不支持查看。

点击 ≡，进入界面。

点击*查看帮助手册*，可查看帮助手册信息。

11.3.16 查看开源声明

可查看设备开源信息声明。

点击 ≡，进入界面。

点击*查看开源声明*，可查看所有开源信息。

11.3.17 退出手机网页端登录

退出手机网页端配置页面。

在手机网页端主页点击 ☰ → *退出登录*，点击*确定*退出手机网页端登录。

如需进入配置界面，需重新输入用户名和密码重新登录。

第 12 章 平台配置

设备支持通过客户端和海康互联进行配置。可扫描下方二维码，查看相关操作说明。

客户端用户手册

图 12-1 客户端用户手册二维码

海康互联用户手册

图 12-2 海康互联 APP 下载

说明

海康互联 App 中内置操作手册，安装完后可查看具体使用方法。或扫描下方二维码查看操作说明。

图 12-3 海康互联 App 用户手册二维码

附录 A. 拨码

A.1 拨码说明

权限板上有一组 2 位拨码开关。从下到上号码为 1 和 2。

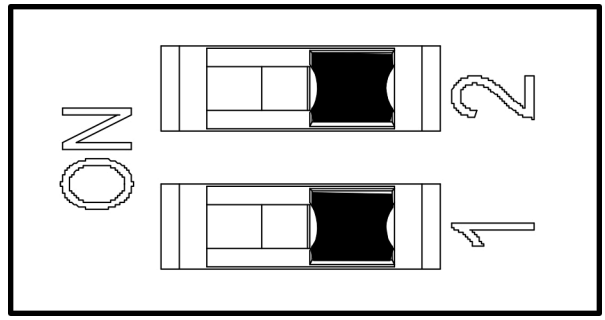

图 **A-1** 拨码开关示意图

说明

- ：开关在 ON 处表示开关开启（ON）。
- ：开关在 ON 的另一端表示开关关闭（OFF）。

附录 B. 事件及报警类型

事件	报警类型
尾随	指示灯+主板蜂鸣
反向闯入	指示灯+主板蜂鸣
外力冲撞	指示灯+主板蜂鸣
翻越	指示灯+主板蜂鸣
滞留	指示灯+主板蜂鸣
通行超时	无
误闯	指示灯+主板蜂鸣
自由通行时未认证通过	无
摆臂被阻挡	无

附录 C. 按键配置号对应参数说明

主通道板按键配置参数说明如下表所示。

配置项编号	配置号说明	默认	可调参数	仅通道功能	连接权限板
1	正常/学习	1	1-普通模式 2-学习模式	支持	不支持
2	遥控器对码	1	1-普通模式 2-本地对码模式	支持	不支持
3	通行模式	1	1-双向受控 2-进向受控 出向禁止 3-进向受控 出向感应 4-双向感应 5-进向感应 出向受控 6-进向感应 出向禁止 7-双向禁止 8-进向禁止 出向受控 9-进向禁止 出向感应 10-进向受控 出向常开 11-进向受控 出向无障碍	支持	支持

配置项编号	配置号说明	默认	可调参数	仅通道功能	连接权限板
			12-进向感应出向常开 13-进向感应出向无障碍 14-进向禁止出向常开 15-进向禁止出向无障碍 16-进向常开出向受控 17-进向常开出向感应 18-进向常开出向常开 19-进向常开出向无障碍 20-进向常开出向禁止 21-进向无障碍 出向受控 22-进向无障碍 出向感应 23-进向无障碍 出向常开 24-进向无障碍 出向无障碍		

配置项编号	配置号说明	默认	可调参数	仅通道功能	连接权限板
			25-进向无障碍 出向禁止		
4	记忆模式	2	1-关闭 2-开启	支持	支持
5	遥控器控制	1	1-一对一 2-一对多	支持	支持
6	开门速度	5	1-1 档, 2-2 档, ……, 10-10 档	支持	支持
7	关门速度	5	1-1 档, 2-2 档, ……, 10-10 档	支持	支持
8	报警区域刷卡是否开门	2	1-关闭 2-开启	支持	支持
9	进门开门时间	5	5-5s，6-6s，7-7s，……，60-60s	支持	支持
10	出门开门时间	5	5-5s，6-6s，7-7s，……，60-60s	支持	支持
11	红外超时时间	0	0-0s，1-1s，2-2s，……，25-25s	支持	支持
12	误闯时间	0	0-0s，1-1s，2-2s，……，20-20s	支持	支持

配置项编号	配置号说明	默认	可调参数	仅通道功能	连接权限板
13	滞留时间	0	0-0s，1-1s，2-2s，……，20-20s	支持	支持
14	关门延迟时间	0	0-0s，1-1s，2-2s，3-3s，4-4s，5-5s	支持	支持
15	控制模式	1	1-通道控制器本地拨码 2-权限配置为准	支持	支持
16	自由通行是否需要认证	1	1-关闭 2-开启	不支持	不支持
17	翼闸提前关门的红外配置	1	1-关闭 2-开启	不支持	支持
18	门翼数量	1	1-双通道 2-单通道	不支持	不支持
19	电机运动方向	1	1-顺时针 2-逆时针	不支持	不支持
20	电机类型	1	1-DunkerMotor-Dunker 电机 2-ControlMotor-运控电机	不支持	不支持

配置项编号	配置号说明	默认	可调参数	仅通道功能	连接权限板
21	音量配置	2	1-静音，2-1 档，3-2 档，4-3 档，5-4 档	支持	支持
22	认证通过	1	1-关闭 2-开启	不支持	不支持
23	卡号不存在	1	1-关闭 2-开启	不支持	不支持
24	指纹不匹配	1	1-关闭 2-开启	不支持	不支持
25	人员翻越报警	1	1-关闭 2-开启	支持	支持
26	人员反向闯入	1	1-关闭 2-开启	支持	支持
27	人员通行超时	1	1-关闭 2-开启	支持	支持
28	人员误闯报警	1	1-关闭 2-开启	支持	支持
29	外力强行冲撞闸门	1	1-关闭 2-开启	不支持	不支持
30	尾随通行报警	1	1-关闭 2-开启	支持	支持
31	无权限进出	1	1-关闭 2-开启	不支持	不支持
32	认证超时	1	1-关闭	不支持	不支持

配置项编号	配置号说明	默认	可调参数	仅通道功能	连接权限板
			2-开启		
33	认证失败	1	1-关闭 2-开启	不支持	不支持
34	证件过期	1	1-关闭 2-开启	不支持	不支持
35	人员滞留报警	1	1-关闭 2-开启	支持	支持
36	门翼材质	1	1-亚克力	支持	支持
37	门翼长度	8	1-550 2-600 3-650 4-700 5-750 6-800 7-850 8-900 9-950 10-1000 11-1100 12-1200 13-1300 14-1400	支持	支持
38	电机检查	1	1-关闭 2-主开启 3-从开启	支持	支持

配置项编号	配置号说明	默认	可调参数	仅通道功能	连接权限板
39	灯板亮度	3	0-灭，1-1 档，2-2 档，……，10-10 档	支持	支持
40	自检语音	2	1-关闭 2-开启	支持	支持
41	学习语音	2	1-关闭 2-开启	支持	支持
42	红外数量	4	4-4 红外，6-6 红外, 8-8 红外	不支持	不支持
56	自动检测异常红外模式	1	1-关闭, 2 开启	不支持	不支持
57	红外自检	1	1-关闭, 2 开启	不支持	不支持
99	简单恢复默认参数	1	1-默认 2-开始	支持	支持

说明

99 号配置项，必须个位为 9，不断加十位，才能出现 99 配置号，保持，若无操作，按加 1 按键，退出 99 号配置项。

附录 D. 人员通道运行错误码提示说明

人员通道设备将在通道控制板上的数码管上显示错误码提示信息。不同数字代表不同错误原因。详见下表。

错误原因	数码管提示	错误原因	数码管提示
第一颗红外被遮挡	01	第二颗红外被遮挡	02
第三颗红外被遮挡	03	第四颗红外被遮挡	04
闸机未学习	54	门翼阻挡	55
学习超范围	56	主编码器掉线	57
主电机绕组掉线	58	从电机阻挡	60
从电机学习超范围	61	从编码器掉线	62
从电机绕组掉线	63	主通道电机驱动故障	64
从通道电机驱动故障	65	主电机本体故障	66
从电机本体故障	67	主电机过流	68
主电机欠压	69	主电机过压	70
从电机过流	71	从电机欠压	72
从电机过压	73	主电机开门超时	74
从电机开门超时	75	主电机编码器检测异常	76
从电机编码器检测异常	77		

见远 行更远

See Far, Go Further

杭州海康威视数字技术股份有限公司
HANGZHOU HIKVISION DIGITAL TECHNOLOGY CO., LTD.

总部：杭州市滨江区阡陌路555号（310051）
服务热线：400-800-5998（7×24小时）
www.hikvision.com

UD37559B-A